# PB・PMA・PDAシリーズ用取付金具

電源の実装を容易にするため、取付金具を用意しています。

取付例

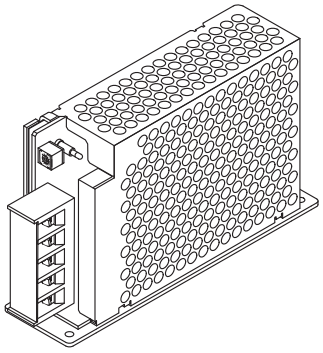

## 底面取付金具

| 取付金具型番 | 適合機種 |
|---|---|
| F-PBA10-1 | PBA10F |
| F-PBA15-1 | PBA15F, PBW15F, PDA15F |
| F-PBA30-1 | PBA30F, PBW30F, PMA15F, PDA30F |
| F-PBA50-1 | PBA50F, PBW50F, PMA30F, PDA50F |
| F-PBA75-1 | PBA75F, PMA60F |
| F-PBA100-1 | PBA100F, PDA100F |
| F-PBA150-1 | PBA150F, PMA100F, PDA150F |

〈TOP VIEW〉

### 型番 / 寸法: F-PBA10-1

金具の寸法

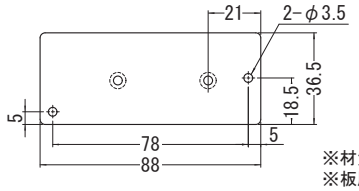


※材質：SECC
※板厚：2.0t
※質量：60g max

取付穴加工寸法

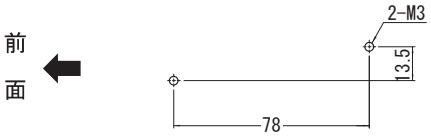


### 型番 / 寸法: F-PBA15-1

金具の寸法

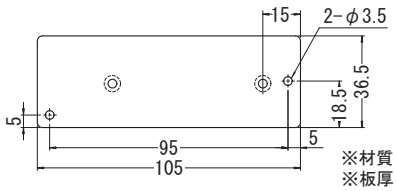


※材質：SECC
※板厚：2.0t
※質量：70g max

※電源本体との取付けねじはM3のサラねじをご使用ください。
ねじ長さについては、電源のカタログに従い選定ください。

取付穴加工寸法

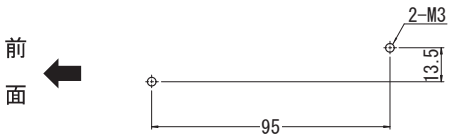


### 型番 / 寸法: F-PBA30-1

金具の寸法

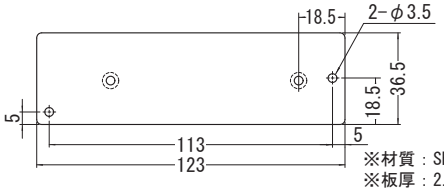


※材質：SECC
※板厚：2.0t
※質量：85g max

### 型番 / 寸法: F-PBA50-1

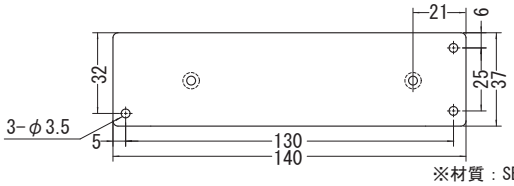


※材質：SECC
※板厚：2.0t
※質量：95g max

※電源本体との取付けねじはM3のサラねじをご使用ください。
ねじ長さについては、電源のカタログに従い選定ください。

取付穴加工寸法

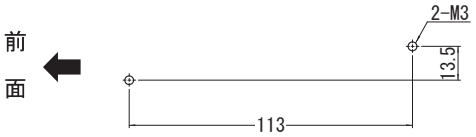


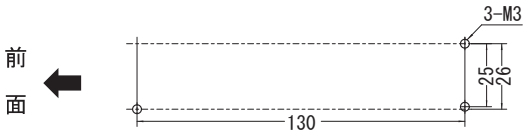

〈TOP VIEW〉

| 型番 / 寸法 | F-PBA75-1 | F-PBA100-1 |
|---|---|---|
| 金具の寸法 | 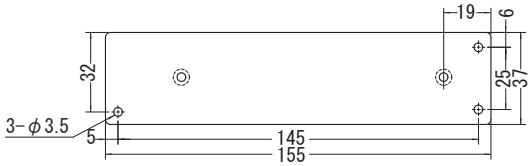 <br>※材質：SECC<br>※板厚：2.0t<br>※質量：110g max | 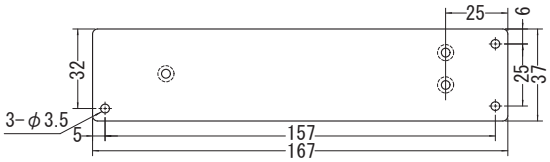 <br>※材質：SECC<br>※板厚：2.0t<br>※質量：110g max |
| | ※電源本体との取付けねじはM3のサラねじをご使用ください。<br>ねじ長さについては、電源のカタログに従い選定ください。 | |
| 取付穴加工寸法 | 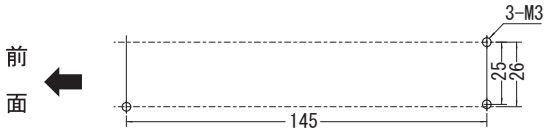 | 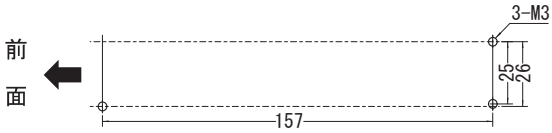 |

| 型番 / 寸法 | F-PBA150-1 |
|---|---|
| 金具の寸法 | 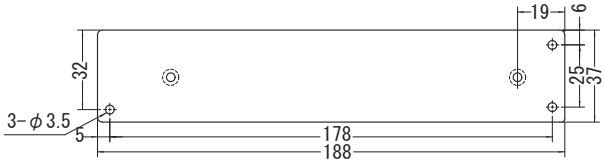 <br>※材質：SECC<br>※板厚：2.0t<br>※質量：130g max |
| | ※電源本体との取付けねじはM3のサラねじをご使用ください。<br>ねじ長さについては、電源のカタログに従い選定ください。 |
| 取付穴加工寸法 | 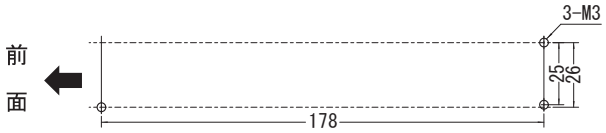 |

## 正面、裏面取付金具

| 取付金具型番 | 適合機種 |
|---|---|
| F-PBA10-2 | PBA10F |
| F-PBA15-2 | PBA15F, PBW15F, PDA15F |
| F-PBA30-2 | PBA30F, PBW30F, PMA15F, PDA30F |
| F-PBA50-2 | PBA50F, PBW50F, PMA30F, PDA50F |
| F-PBA75-2 | PBA75F, PMA60F |
| F-PBA100-2 | PBA100F, PDA100F |
| F-PBA150-2 | PBA150F, PMA100F, PDA150F |

取付例

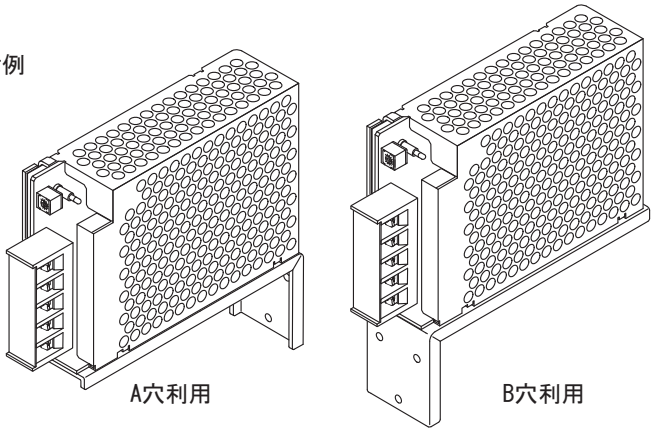


### 型番 / 寸法

#### F-PBA10-2

金具の寸法

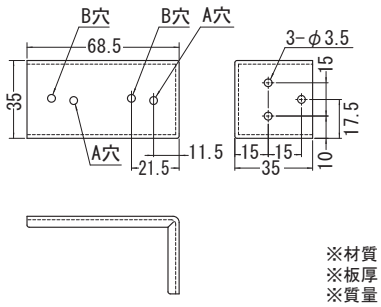


※材質：SECC
※板厚：1.6t
※質量：60g max

#### F-PBA15-2

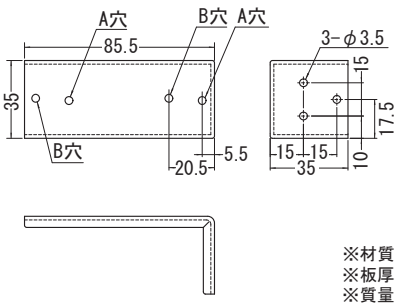


※材質：SECC
※板厚：1.6t
※質量：70g max

※電源本体との取付けねじはM3のねじをご使用ください。
ねじ長さについては、電源のカタログに従い選定ください。

#### F-PBA30-2

金具の寸法

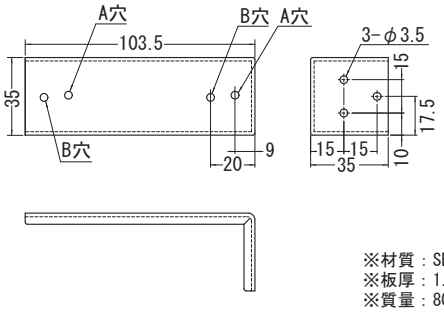


※材質：SECC
※板厚：1.6t
※質量：80g max

#### F-PBA50-2

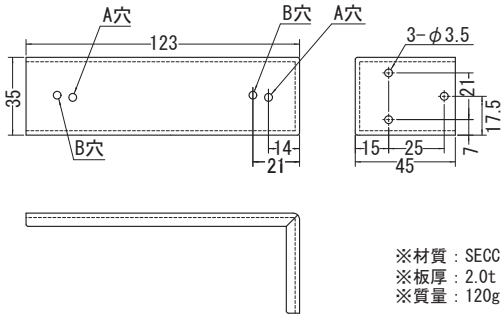


※材質：SECC
※板厚：2.0t
※質量：120g max

※電源本体との取付けねじはM3のねじをご使用ください。
ねじ長さについては、電源のカタログに従い選定ください。

## F-PBA75-2

金具の寸法

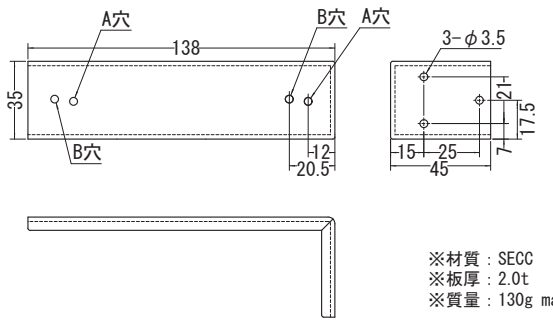


※材質：SECC
※板厚：2.0t
※質量：130g max

## F-PBA100-2

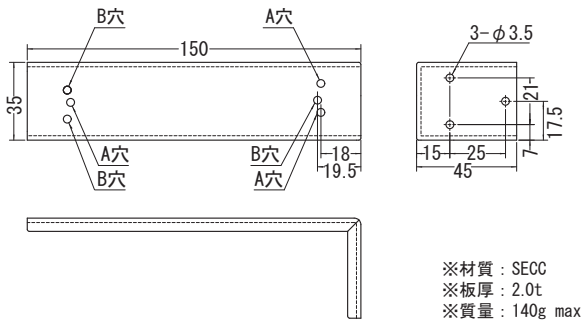


※材質：SECC
※板厚：2.0t
※質量：140g max

※電源本体との取付けねじはM3のねじをご使用ください。
ねじ長さについては、電源のカタログに従い選定ください。

## F-PBA150-2

金具の寸法

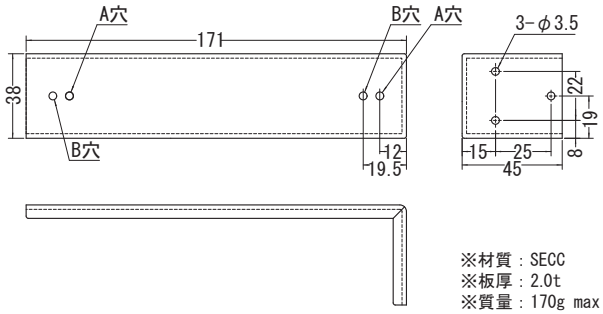


※材質：SECC
※板厚：2.0t
※質量：170g max

※電源本体との取付けねじはM3のねじをご使用ください。
ねじ長さについては、電源のカタログに従い選定ください。

# PMAシリーズ

## 適合ハーネス一覧

| 機　種　名 | ハーネス型番 | 用　　途 |
|---|---|---|
| PMA15F, PMA30F, PMA60F, PMA100F | H-IN-15 | 入出力がコネクタタイプ（メーカ：Tyco Electronics AMP）に対応する入力ハーネス |
| PMA15F, PMA30F | H-OU-28 | 入出力がコネクタタイプ（メーカ：Tyco Electronics AMP）に対応する出力ハーネス |
| PMA60F | H-OU-29 | 入出力がコネクタタイプ（メーカ：Tyco Electronics AMP）に対応する出力ハーネス |
| PMA100F | H-OU-30 | 入出力がコネクタタイプ（メーカ：Tyco Electronics AMP）に対応する出力ハーネス |
| PMA15F, PMA30F, PMA60F, PMA100F | H-IN- 3 | 入出力がコネクタタイプ（オプション：－J）に対応する入力ハーネス（メーカ：J.S.T） |
| PMA15F, PMA30F | H-OU- 9 | 入出力がコネクタタイプ（オプション：－J）に対応する出力ハーネス（メーカ：J.S.T） |
| PMA60F | H-OU-18 | 入出力がコネクタタイプ（オプション：－J）に対応する出力ハーネス（メーカ：J.S.T） |
| PMA100F | H-OU-10 | 入出力がコネクタタイプ（オプション：－J）に対応する出力ハーネス（メーカ：J.S.T） |
| PMA60F, PMA100F | H-RC- 1 | オプション：－R仕様に対応するハーネス |

●型番

### H-IN-3

ハウジング：　VHR-5N　（日本圧着端子）
接　触　子：　SVH-21T-P1.1
（日本圧着端子）
質　量：20g max

●形状

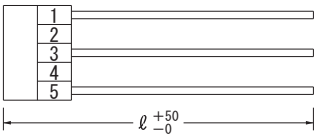


●使用電線

| コネクタピン番号 | 電線番号 | AWG | 色 | 長さ ℓ〔mm〕 |
|---|---|---|---|---|
| 1 | UL1015 | 20 | 白 | 500 |
| 2 | あきピン | | | |
| 3 | UL1015 | 20 | 黒 | 500 |
| 4 | あきピン | | | |
| 5 | UL1015 | 20 | 緑 | 500 |

●型番

### H-IN-15

ハウジング：　1-1123722-5
（Tyco Electronics AMP）
接　触　子：　1123721-1
または 1318912-1
（Tyco Electronics AMP）
質　量：20g max

●形状

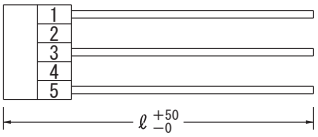


●使用電線

| コネクタピン番号 | 電線番号 | AWG | 色 | 長さ ℓ〔mm〕 |
|---|---|---|---|---|
| 1 | UL1015 | 20 | 白 | 500 |
| 2 | あきピン | | | |
| 3 | UL1015 | 20 | 黒 | 500 |
| 4 | あきピン | | | |
| 5 | UL1015 | 20 | 緑 | 500 |

●型番

### H-OU-9

ハウジング：　VHR-4N　（日本圧着端子）
接　触　子：　SVH-21T-P1.1
（日本圧着端子）
質　量：40g max

●形状

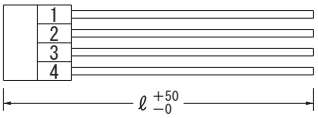


●使用電線

| コネクタピン番号 | 電線番号 | AWG | 色 | 長さ ℓ〔mm〕 |
|---|---|---|---|---|
| 1 | UL1015 | 18 | 黒 | 500 |
| 2 | UL1015 | 18 | 黒 | 500 |
| 3 | UL1015 | 18 | 赤 | 500 |
| 4 | UL1015 | 18 | 赤 | 500 |

●型番

### H-OU-10

ハウジング：　VHR-8N　（日本圧着端子）
接　触　子：　SVH-21T-P1.1
（日本圧着端子）
質　量：80g max

●形状

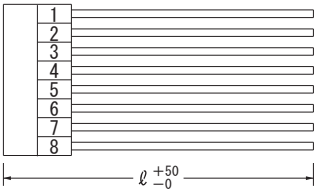


●使用電線

| コネクタピン番号 | 電線番号 | AWG | 色 | 長さ ℓ〔mm〕 |
|---|---|---|---|---|
| 1 ～ 4 | UL1015 | 18 | 黒 | 500 |
| 5 ～ 8 | UL1015 | 18 | 赤 | 500 |

●型番

### H-OU-18

ハウジング：　VHR-6N　（日本圧着端子）
接　触　子：　SVH-21T-P1.1
（日本圧着端子）
質　量：60g max

●形状

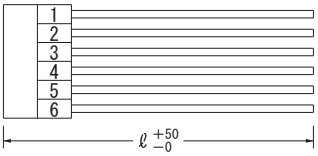


●使用電線

| コネクタピン番号 | 電線番号 | AWG | 色 | 長さ ℓ〔mm〕 |
|---|---|---|---|---|
| 1 ～ 3 | UL1015 | 18 | 黒 | 500 |
| 4 ～ 6 | UL1015 | 18 | 赤 | 500 |

●型番

### H-OU-28

ハウジング：　1-1123722-4
（Tyco Electronics AMP）
接　触　子：　1123721-1
または 1318912-1
（Tyco Electronics AMP）
質　量：40g max

●形状

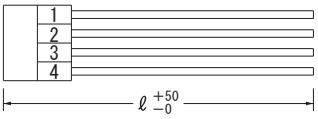


●使用電線

| コネクタピン番号 | 電線番号 | AWG | 色 | 長さ ℓ〔mm〕 |
|---|---|---|---|---|
| 1 | UL1015 | 18 | 黒 | 500 |
| 2 | UL1015 | 18 | 黒 | 500 |
| 3 | UL1015 | 18 | 赤 | 500 |
| 4 | UL1015 | 18 | 赤 | 500 |

●型番

## H-OU-29

ハウジング： 1-1123722-6
(Tyco Electronics AMP)
接　触　子： 1123721-1
または 1318912-1
(Tyco Electronics AMP)
質　量：60g max

●形状

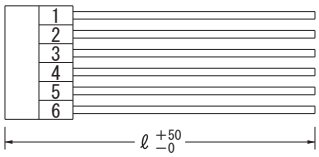


●使用電線

| コネクタピン番号 | 電線番号 | AWG | 色 | 長さ ℓ〔mm〕 |
|---|---|---|---|---|
| 1 ～ 3 | UL1015 | 18 | 黒 | 500 |
| 4 ～ 6 | UL1015 | 18 | 赤 | 500 |

●型番

## H-OU-30

ハウジング： 1-1123722-8
(Tyco Electronics AMP)
接　触　子： 1123721-1
または 1318912-1
(Tyco Electronics AMP)
質　量：75g max

●形状

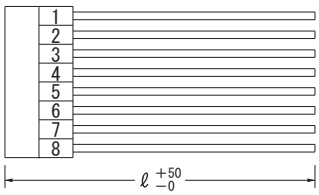


●使用電線

| コネクタピン番号 | 電線番号 | AWG | 色 | 長さ ℓ〔mm〕 |
|---|---|---|---|---|
| 1 ～ 4 | UL1015 | 18 | 黒 | 500 |
| 5 ～ 8 | UL1015 | 18 | 赤 | 500 |

●型番

## H-RC-1

ハウジング： XHP-2 （日本圧着端子）
接　触　子： SXH-001T-P0.6
（日本圧着端子）
質　量：7g max

●形状

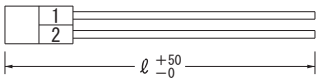


●使用電線

| コネクタピン番号 | 電線番号 | AWG | 色 | 長さ ℓ〔mm〕 |
|---|---|---|---|---|
| 1 | UL1007 | 22 | 橙 | 500 |
| 2 | UL1007 | 22 | 青 | 500 |