OV（過電圧保護）ユニット

GシリーズにOV(過電圧保護)ユニットを用意しております。

a) 出力電圧が過電圧保護設定値より上昇した場合又は、外部から高い電圧が加わると過電圧保護回路が動作します。

b) SCRによる出力短絡方式です。

c) 過電圧保護回路が動作した時は電源内蔵のボリュームを反時計方向に回してからAC入力を遮断し、再投入すれば出力電圧が復帰します。

対象機種	G1, G2, G1W, G2W, GT2.5W, GT3W, GT3.5W

※ G－OV－1－□V　　外部取付用出力電流　3A以下　5V、12V、15V、24V
└出力電圧

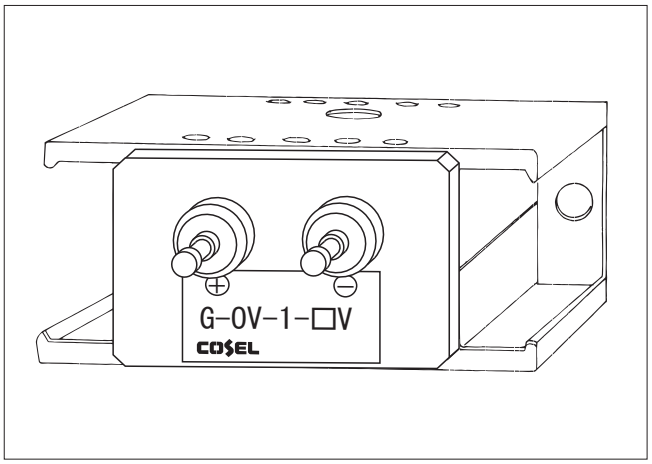

G○○Wは＋、－用としてG－OV－1－□Vが2個必要になります。
（□は出力電圧）

●仕様

適用電圧	5V	12V	15V	24V
最大電流	3A			

■ 外形寸法

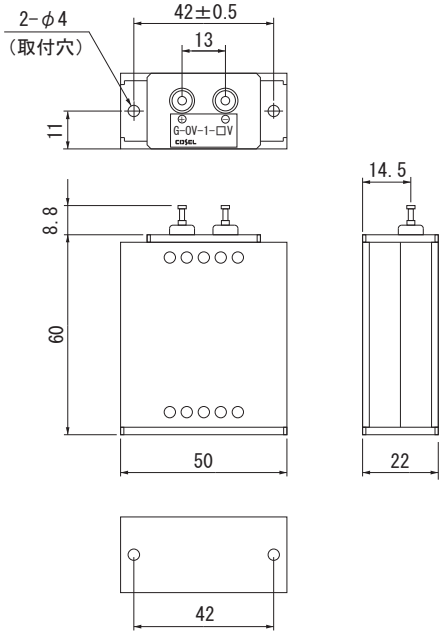

※重量：0.1kg以下
※一般公差±1
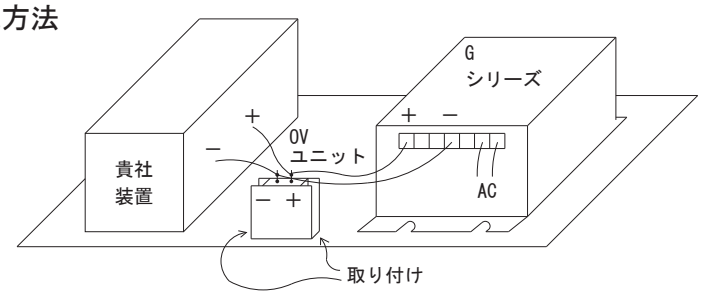
接続方法