COSEL 三相入力タイプ（1 段フィルタ）

TAC/TAH series(4-30A)

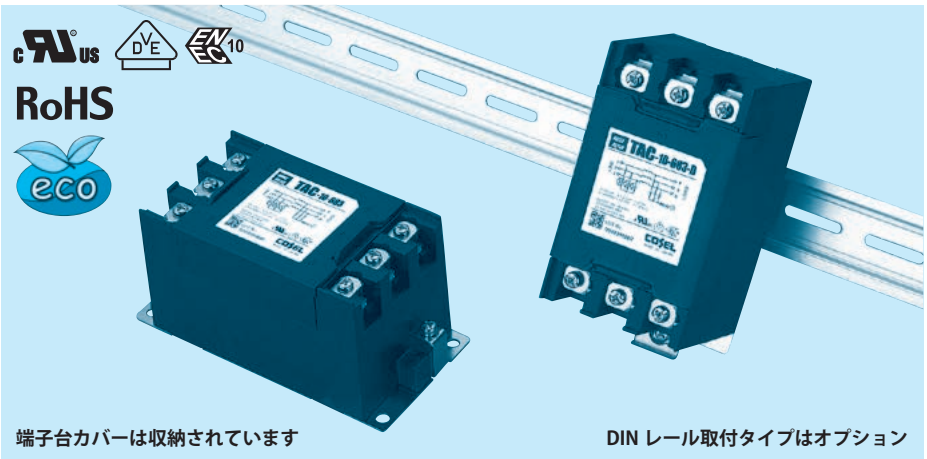

呼称方法

TAC -10 -683 - □

① ② ③ ④

①シリーズ名
②定格電流
③接地コンデンサコード：詳細は表 1.1 参照

表 1.1　接地コンデンサコード

コード	漏洩電流 入力 250/500V 60Hz	コンデンサ容量（公称値）
103	0.5mA / 1.0mA max	10,000pF
223	1.0mA / 2.0mA max	22,000pF
683	2.5mA / 5.0mA max	68,000pF

※ 接地コンデンサコードが異なると減衰特性は異なります。

④オプション
D:DIN レール取付タイプ

※ オプション設定時は外形が変わります。
外形図を参照ください。

TAC/TAH シリーズの特長

- 三相三線式定格電圧 500V（使用最大電圧 528V：480V 系入力の 10%電圧変動対応）（1 段フィルタ）
- 漏洩電流選択可能
- 素早く簡単プッシュダウン方式端子台採用（ねじ脱落防止機能付）

■ TAC：150kHz-1MHz 高減衰タイプ　■ TAH：9kHz-1MHz 高減衰タイプ

仕　様

項番	項目	TAC-04-683 / TAH-04-683	TAC-06-683 / TAH-06-683	TAC-10-683 / TAH-10-683	TAC-20-683 / TAH-20-683	TAC-30-683 / TAH-30-683
1	定格電圧〔V〕	三相三線式　500（使用最大：528）　50/60Hz				
2	定格電流〔A〕	4	6	10	20	30
3	試験電圧（端子 - 取付板間）	AC2,000V　（カットオフ電流＝ 100mA），1 分間，常温　常湿				
4	絶縁抵抗（端子 - 取付板間）	DC500V　100MΩ　min　常温　常湿				
5	漏洩電流 250/500V　60Hz	2.5mA /5.0mA　max				
6	電圧降下	1.5V　max		1.0V　max		
7	安全規格認定温度	－ 25 ～＋ 85℃　（ディレーティング特性参照）				
8	使用温度	－ 40 ～＋ 85℃　（ディレーティング特性参照）				
9	使用湿度	20 ～ 95% RH　（結露なし）				
10	保存温・湿度	－ 40 ～＋ 85℃，20 ～ 95% RH　（結露なし）				
11	振動	10 ～ 55Hz，19.6m/s²（2G），周期 3 分　X，Y，Z　方向各 1 時間				
12	衝撃	196.1m/s²（20G）　11ms　X，Y，Z　方向　各 1 回				
13	安全規格	UL1283，CSA C22.2　No.8（C-UL），DIN EN60939 VDE0565　Teil 3-1，ENEC				
14	外形寸法（突起物含まず）/ 質量	63×64×128mm（W×H×D）　/　620g　max　（オプション：－ D は外形図参照）				

回路構成

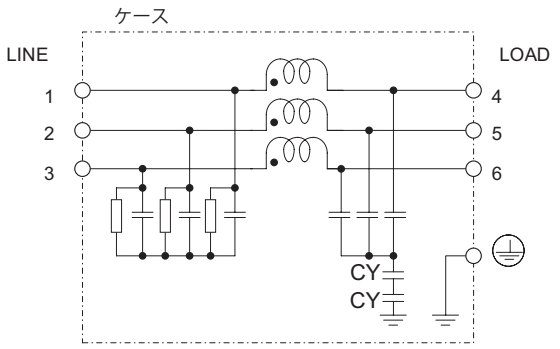

CY：接地コンデンサ　⏚：取付板

ディレーティング特性

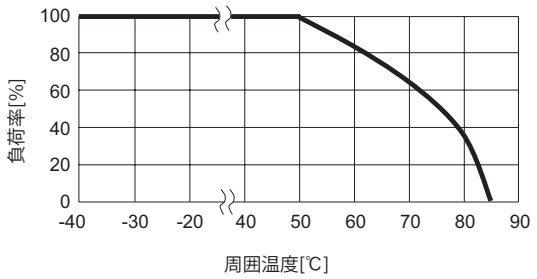

外　形　図

本製品はプッシュダウン方式端子台を採用しているため以下の状態で出荷されています。
① 端子台カバーは、閉じられています。
② 端子台ねじは、上側に保持されています。

標準タイプ

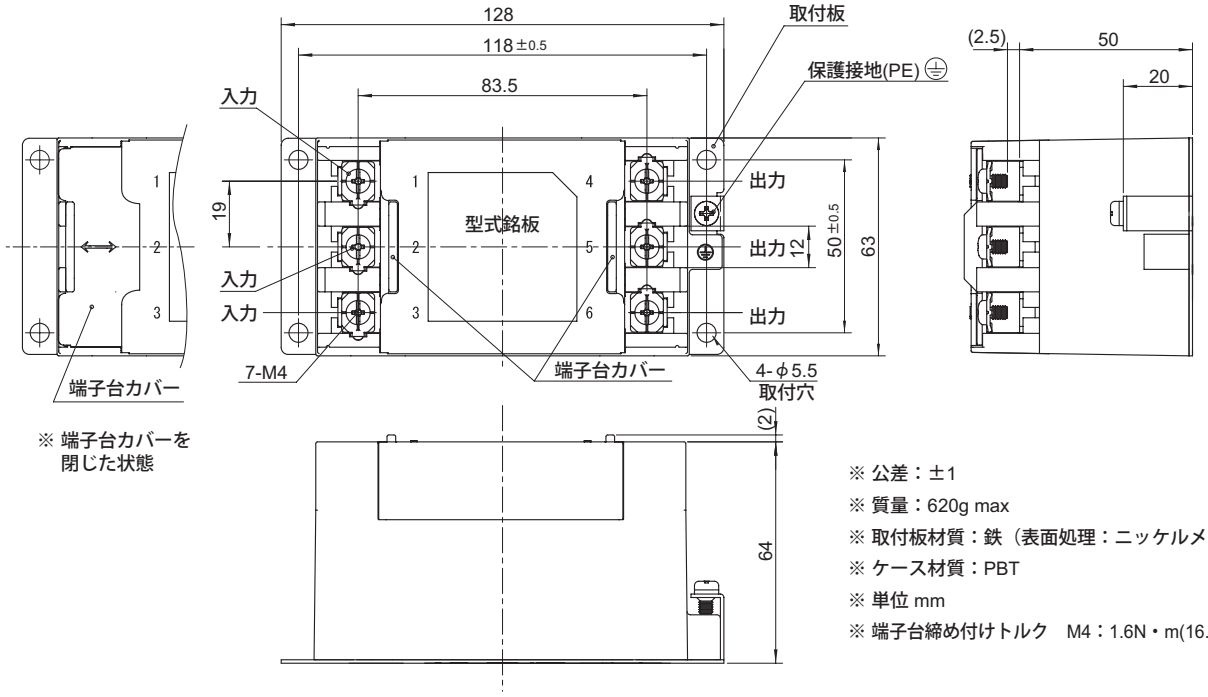

※ 公差：±1
※ 質量：620g max
※ 取付板材質：鉄（表面処理：ニッケルメッキ）t=1.0
※ ケース材質：PBT
※ 単位 mm
※ 端子台締め付けトルク　M4：1.6N・m(16.9kgf・cm)max

DIN レール取付タイプ

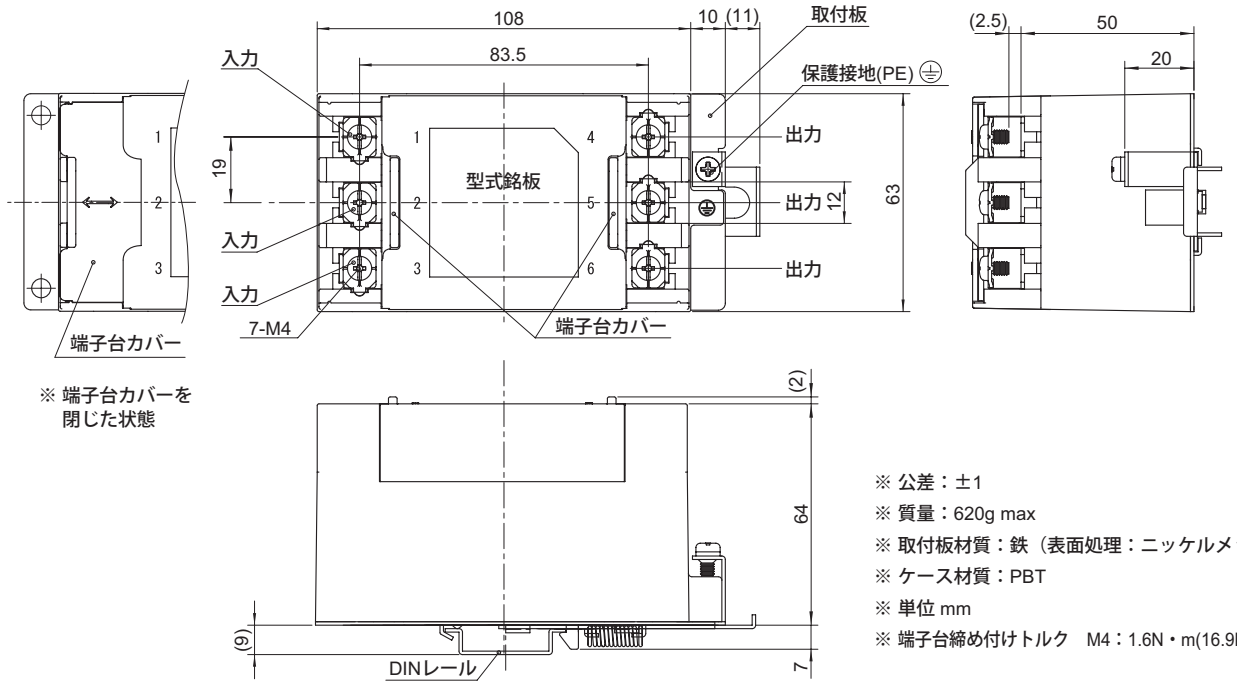

※ 公差：±1
※ 質量：620g max
※ 取付板材質：鉄（表面処理：ニッケルメッキ）t=1.0
※ ケース材質：PBT
※ 単位 mm
※ 端子台締め付けトルク　M4：1.6N・m(16.9kgf・cm)max

■ DIN レール取付時の注意
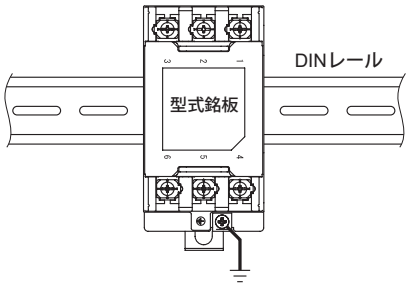
DIN レールを介しての接地は適正なノイズ減衰効果が得られない場合があります。
接地はノイズフィルタ本体の保護接地端子（PE）と接続しておこなってください。