バスコンバータ・パワーモジュールタイプ

力率改善　ワールドワイド　突入電流防止　O・V・P

SNDPG-series

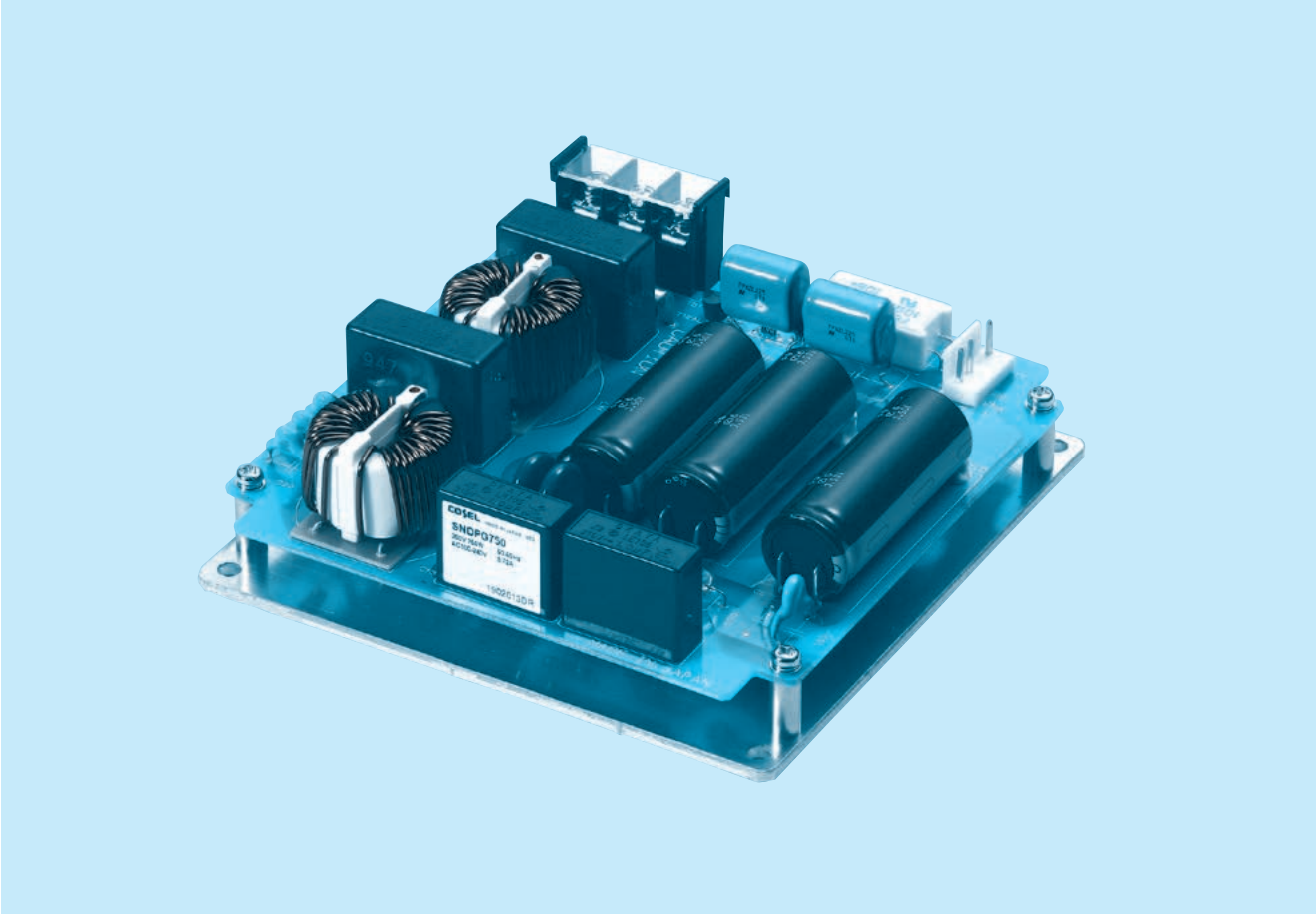

■高調波電流抑制・力率改善モジュール

SNDPG シリーズは、パワーモジュール電源 DPG750 を組込んだ AC フロントエンド用モジュールです。
SNDHS、SNDBS シリーズとの組合せで伝導冷却可能なマルチ出力の AC-DC コンバータも省スペースで構成可能です。

■特長

高効率 93%（AC100V）、96%（AC200V）
高調波規制　IEC61000-3-2 適合
入力電圧範囲　AC85 ～ 264V（連続入力可能）
突入電流防止回路内蔵
イネーブル信号（ENA）出力

■安全規格

UL60950-1，C-UL，EN62368-1　取得
電安法　準拠

■無償補償期間：3 年間

■CE マーキング適合

低電圧指令
RoHS指令

■UKCA マーキング適合

電気機器（安全）規則
RoHS規則

COSEL バスコンバータ・パワーモジュールタイプ

SNDPG750

呼称方法

SNDPG 750 - □

① ② ③

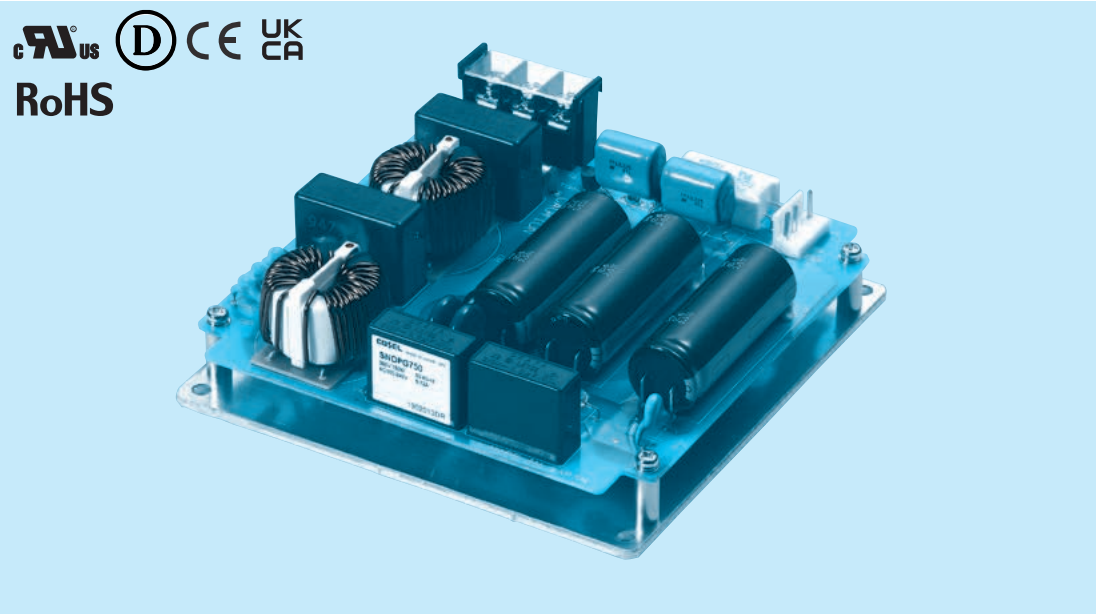

①シリーズ名
②定格電力
750 : 750W (ACIN 200V)
③オプション
C ：コーティング
R ：リモートコントロール付（イネーブル信号）
詳細はオプション項をご参照ください。

※ SNDPG シリーズの出力に、SNDHS, SNDBS シリーズ以外を接続される際は、当社技術までお問い合わせください。
※ 出力短絡は、内部素子を破壊しますので、絶対避けてください。

モデル	SNDPG750	
入力電圧〔V〕	AC85 ～ 264	AC170 ～ 264
最大出力電力〔W〕 ※1	500	750
DC 出力 ※2	360	

仕　様

	項目		SNDPG750	
入力	電圧〔V〕		AC85 ～ 264　1φ	AC170 ～ 264　1φ
	力率改善動作電圧範囲〔V〕		AC85 ～ 264　1φ	
	電流〔A〕		5.72typ（ACIN 100V）	4.24typ（ACIN 200V）
	周波数〔HZ〕		50/60（47 ～ 63）	
	突入電流〔A〕※3	AC 100V	20/20typ（Io ＝ 100%）（一次突入電流値 / 二次突入電流値）（再投入間隔 10 秒以上）	
		AC 200V	40/20typ（Io ＝ 100%）（一次突入電流値 / 二次突入電流値）（再投入間隔 10 秒以上）	
	効率〔%〕		93typ（ACIN 100V）	96typ（ACIN 200V）
	力率		0.96typ（ACIN 100V）	0.93typ（ACIN 200V）
	漏洩電流〔mA〕		0.75 max（60Hz、IEC62368-1、電安法の各測定法による）	
出力	定格電力〔W〕		500	750
	定格電圧〔V〕	※2	360	
	電圧設定精度	※4	±2%	
付属機能	過電圧保護		DC400 ～ 450V　力率改善動作停止	
	ENA	※5	イネーブル信号、オープンコレクタ出力	
	その他	※6	並列運転不可、過熱保護内蔵	
絶縁耐圧	入力－出力・RC	※9	非絶縁	
	入力・出力・RC － FG	※9	AC2,800V 1 分間 カットオフ電流 =10mA, DC500V 50MΩmin（20±15℃）	
	出力－ RC	※9	AC100V 1 分間 カットオフ電流 =25mA, DC100V 10MΩmin（20±15℃）	
環境	使用温・湿度	※8	-20 ～＋ 95℃（モジュールアルミベースプレート）, 20 ～ 95%RH（結露なし）（ディレーティング特性参照）	
	保存温・湿度		-20 ～＋ 95℃ , 20 ～ 95%RH（結露なし）	
	振動		10 ～ 55Hz 19.6m/s²(2G) 周期 3 分 X, Y, Z 方向各 1 時間	
	衝撃		196.1m/s²（20G）11ms X, Y, Z 方向各 1 回	
適応規格	安全規格		UL60950-1, C-UL, EN62368-1　取得　電安法準拠 ※	
	雑音端子電圧		FCC-A, VCCI-A, CISPR22-A, EN55011-A, EN55022-A　準拠	
	高調波電流規格	※7	IEC61000-3-2 準拠	
構造	外形寸法 / 質量		125×44.5×127 mm（W×H×D）/ 600g max	
	冷却方法		伝導冷却（本体のアルミベースプレートからヒートシンクへ熱伝導を利用して冷却）	

※1 取扱説明 項 2 を参照してください。
※2 入力電圧が AC85V から AC240V の値。AC240V から AC264V までは、入力電圧に比例し出力電圧が高くなります。
※3 内蔵フィルタ部への入力サージ電流（0.2ms 以下）は除きます。
※4 静的入力変動、静的負荷変動、周囲温度変動、出力電圧設定精度を含んだ値（但し、入力電圧 AC85 ～ AC240V の DC360V 出力時での値）
※5 取扱説明 項 4.4 を参照してください。
※6 過熱保護動作時は力率改善動作と ENA 信号が停止し、出力電圧は AC 整流後の電圧となります。
※7 class C については、お問い合わせください。
※8 取扱説明 項 6.2 を参照してください。
※9 "RC" はリモートコントロール（オプション）追加時に適用。
※ 適合基準については、「電源について 9. 安全規格」をご参照ください。

ブロックダイヤグラム

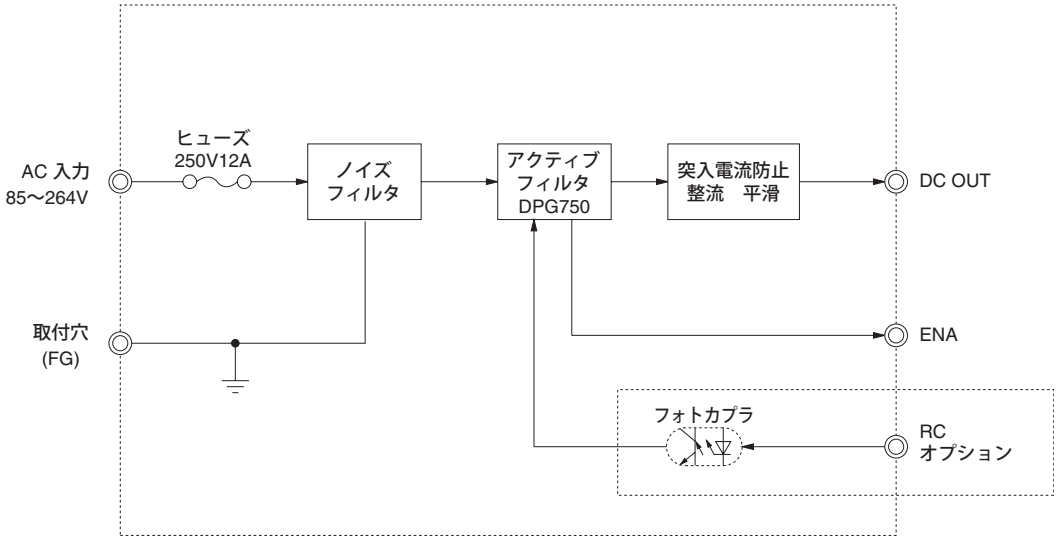

外　形

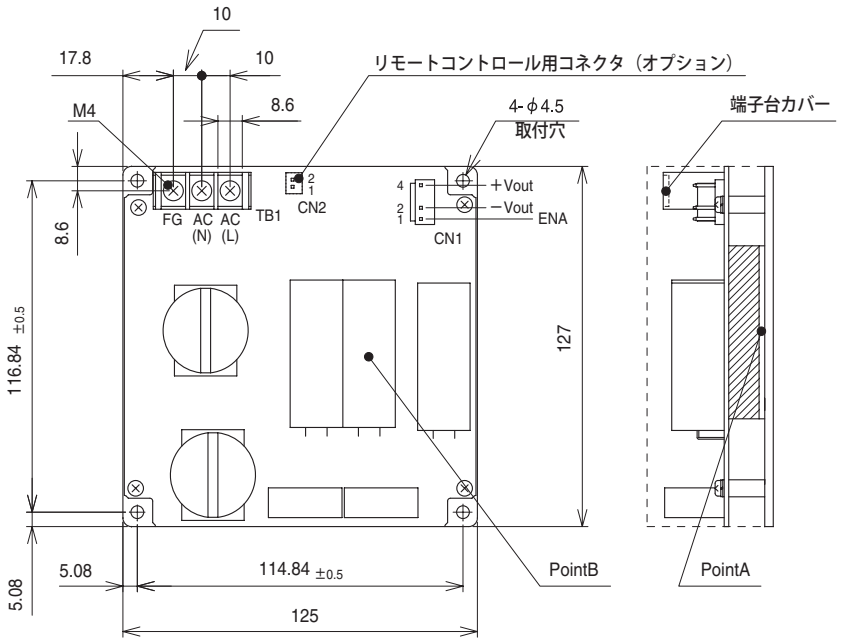

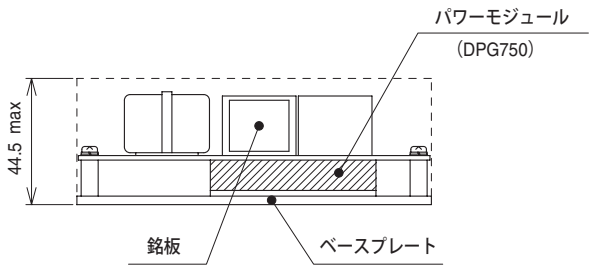

※ 公差：±1
※ 質量：600g max
※ 基板材質/厚さ：FR-4 / 1.6mm
※ ベースプレート材質/厚さ：アルミ/3.0mm
※ 単位：mm
※ 端子台締め付けトルク：1.6N・m（16.9kgf・cm）max
※ 図中の寸法指示がない部品位置は参考です
※ 安全アース接続は、ベースプレートの取付穴（φ4.5）で行ってください