COSEL 単相入力タイプ（1段フィルタ）

NAC/NAM/NAH/NAP series (40,50,60A)

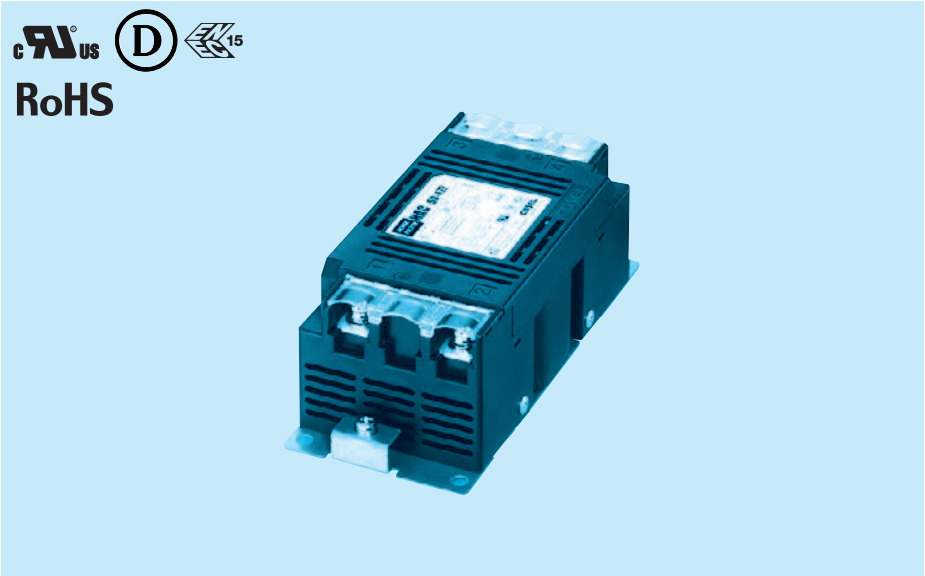

呼称方法

NAC -50 -472 - □

① ② ③ ④

①シリーズ名
②定格電流
③接地コンデンサコード：詳細は表 1.1、表 1.2 参照
④オプション
F：高入力電圧対応（定格電圧 500VAC/600VDC）

表 1.1　標準品　接地コンデンサコード

コード	NAC	NAM	NAH	NAP	漏洩電流 入力 125/250V 60Hz	コンデンサ容量（公称値）
000		●	●	●	5 μA/ 10μA max	なし
471		●	●	●	50 μA/ 100μA max	470pF
222	●		●	●	0.25 mA/ 0.5 mA max	2,200pF
472	●		●	●	0.5 mA/ 1.0 mA max	4,700pF
223	●		●	●	1.25 mA/ 2.5 mA max	0.022μF
683	●		●	●	1.75 mA/ 3.5 mA max	0.068μF
224	●				6.0 mA/ 12.0 mA max	0.22μF
155	●				27.5 mA/ 55.0 mA max	1.5μF

表 1.2　オプション：F　接地コンデンサコード

コード	NAC	NAM	NAH	NAP	漏洩電流 入力 250/500V 60Hz	コンデンサ容量（公称値）
103	●		●	●	0.5 mA/ 1.0 mA max	0.01μF
223	●		●	●	1.0 mA/ 2.0 mA max	0.022μF
683	●		●	●	2.5 mA/ 5.0 mA max	0.068μF

※接地コンデンサコードが異なると減衰特性は異なります。

NAC/NAM/NAH/NAP シリーズの特長

- 単相 277VAC/300VDC（1 段フィルタ）　工場配電盤やビル設備などで使用する 277VAC の装置でも使用可能
- 4kV 耐圧（接地コンデンサコード -000 ～ 472 が対応）

■ NAC：150KHz-1MHz 高減衰タイプ　■ NAM：低漏洩電流タイプ
■ NAH：9KHz-1MHz 高減衰タイプ　■ NAP：外部インパルス高減衰タイプ

仕　様

項番	項目		NAC-40-472	NAC-50-472	NAC-60-472
			NAM-40-000	NAM-50-000	NAM-60-000
			NAH-40-472	NAH-50-472	NAH-60-472
			NAP-40-472	NAP-50-472	NAP-60-472
1	定格電圧	〔VAC〕	277（使用最大：305）1φ　50/60Hz　［オプション：－F　500（使用最大：528）　1φ　50/60Hz］		
		〔VDC〕	300（使用最大：400）［オプション：－F　600］		
2	定格電流〔A〕		40	50	60
3	試験電圧（端子 - 取付板間）		AC4,000V　（カットオフ電流＝ 25mA），1 分間，常温　常湿　※1 ※2		
4	絶縁抵抗（端子 - 取付板間）		DC500V　100MΩ　min　常温　常湿　※3		
5	漏洩電流		表 1.1、表 1.2 参照		
6	直流抵抗		10m Ω max	6.0m Ω max	4.5m Ω max
7	安全規格認定温度		－ 25 ～＋ 85℃　（ディレーティング特性参照）		
8	使用温度		－ 40 ～＋ 85℃　（ディレーティング特性参照）		
9	使用湿度		20 ～ 95% RH　（結露なし）		
10	保存温・湿度		－ 40 ～＋ 85℃，20 ～ 95% RH　（結露なし）		
11	振動		10 ～ 55Hz，19.6m/s²（2G），周期 3 分 X，Y，Z 方向各 1 時間		
12	衝撃		196.1m/s²（20G）　11ms　X，Y，Z 方向各 1 回		
13	安全規格		UL60939〔Overvoltage Category：Ⅲ Altitude：3000m〕，CSA C22. 2 No. 8（C-UL） EN60939（DEMKO）〔Overvoltage Category：Ⅲ Altitude：3000m〕，ENEC		
14	外形寸法（突起物含まず）／質量		65×54×153mm（W×H×D）　/　750g　max		

※1　「NA □ - □□ - □□□ -F」は AC2,500V（カットオフ電流 100mA）、1 分間、常温、常湿となります。
※2　「NA □ - □□ - □□□」の接地コンデンサコード「223」、「683」、「224」、「155」は DC2,800V（カットオフ電流 10mA）、1 分間、常温、常湿となります。
※3　接地コンデンコード「224」、「155」は、絶縁抵抗仕様が削除となります。

回路構成

(1)接地コンデンサコード：000, 471, 222, 472, 223

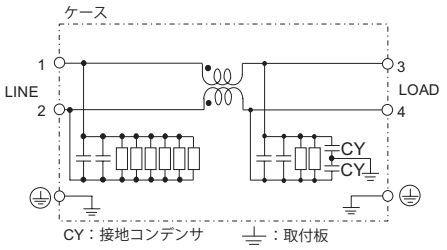

(2)接地コンデンサコード：683

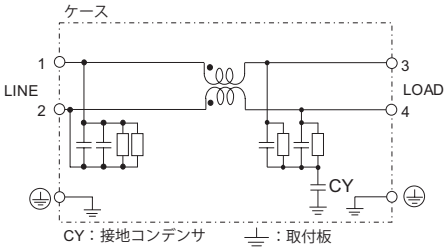

(3)接地コンデンサコード：224, 155

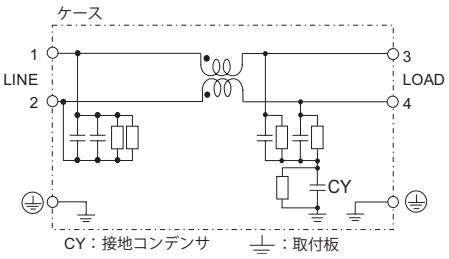

(4)接地コンデンサコード：103, 223, 683
オプション：F

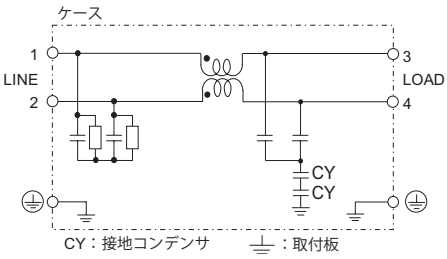

ディレーティング特性

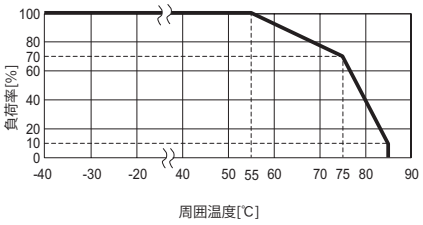

※筐体の放熱用風穴はふさがないでください

外　形　図

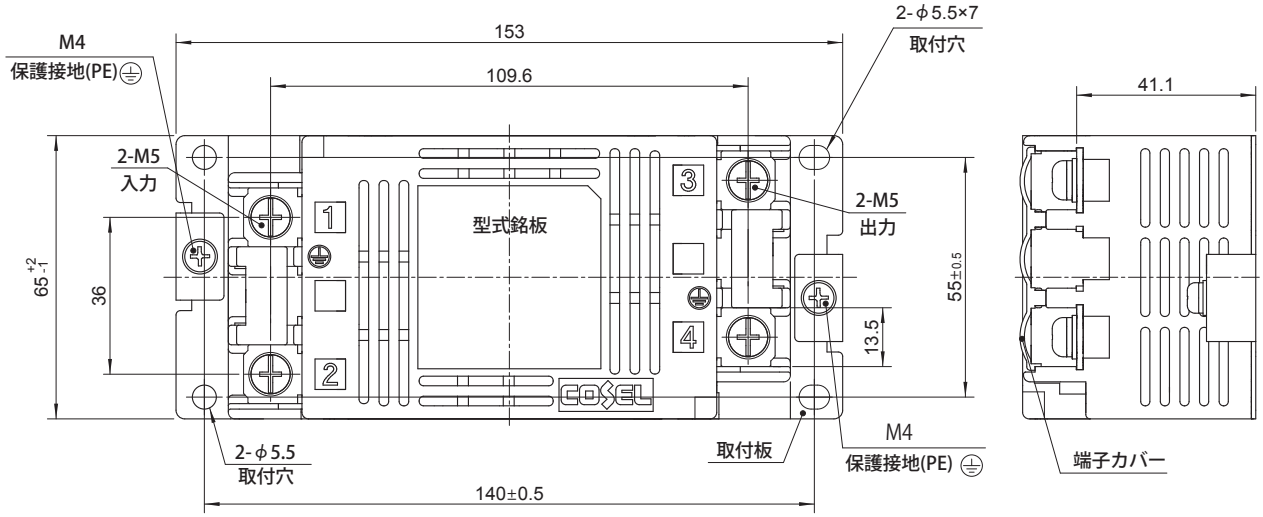

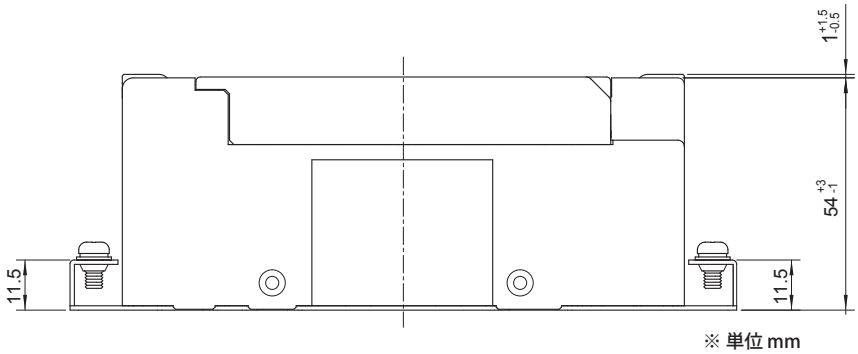

※ 単位 mm
※ 公差：±1
※ 質量：750g max
※ 取付板材質：溶融亜鉛メッキ鋼板 t =1.0
※ ケース材質：PBT
※ 端子台締め付けトルク M5：3.0N・m max
※ PE端子締め付けトルク M4 :1.6N・m max
※ 逆さ取付け（天井面への取付）はできません
※ 筐体の放熱用風穴はふさがないでください
※ 取付は2点止め（ただし、対角線上)でも可能です