薄　型　絶　縁　安全規格対応　O・C・P　O・V・P　リモートコントロール　ワイド入力　超ワイド入力

MG-series

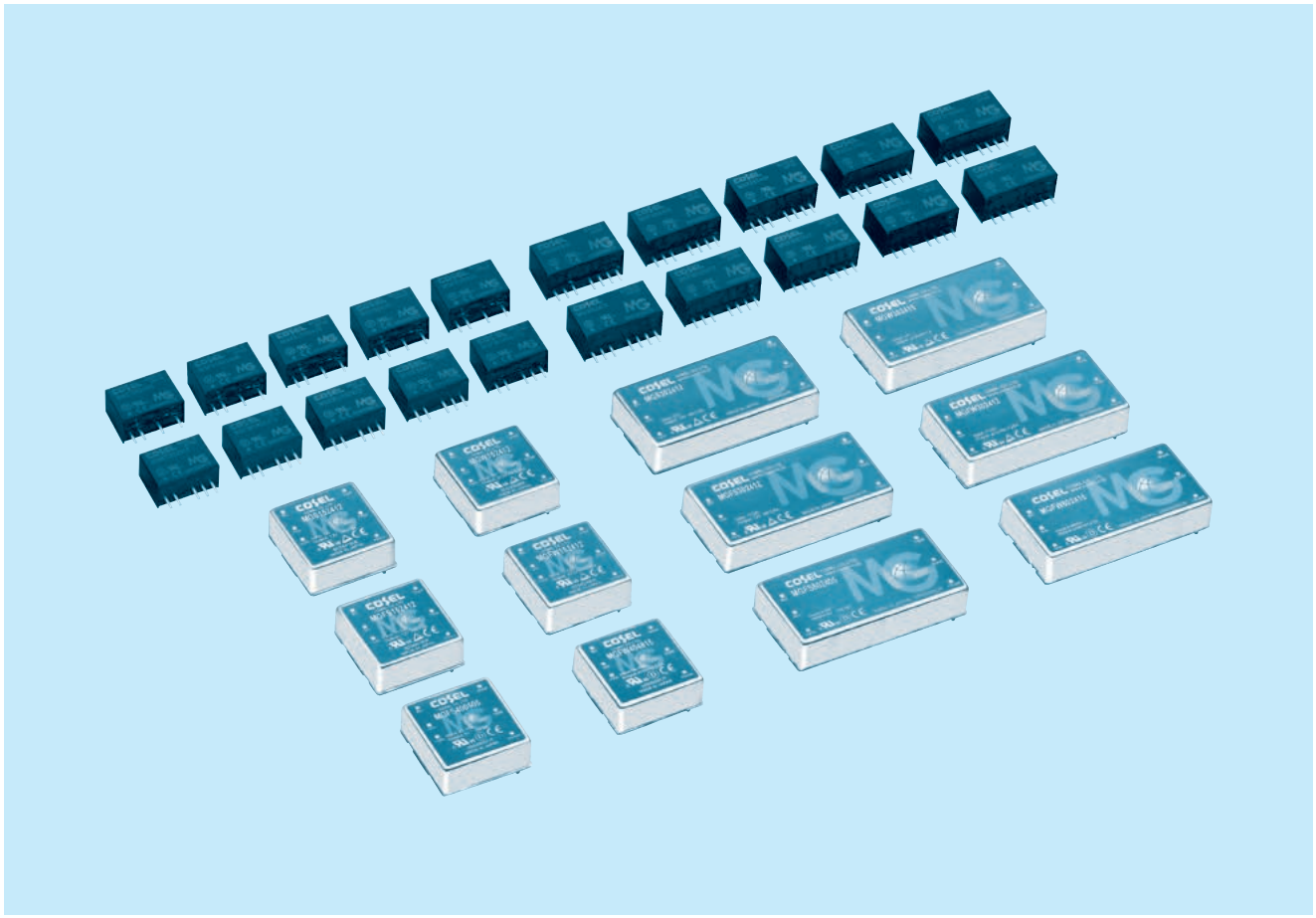

■特長

業界標準パッケージ　SIP6(MG1R5／MG3)、SIP8(MG6／MG10)
1×1インチ（MG15／MG40)、1×2インチ（MG30／MG80）
ワイド入力（MGFS／MGFW）DC4.5 ～ 13V／DC9 ～ 36V／DC18 ～ 76V
超ワイド入力（MGXS／MGXW）DC6 ～ 60V
同期整流回路採用で高効率
（MGS10／MGFS10／MGS15／MGFS15／MGS30／MGFS30／MGFS40／MGFW40／MGFS80／MGFW80）
6面シールド（MG15／MG30／MG40／MG80）
入出力間アイソレーション　DC1,500V（1分間）
過電流保護回路（自動復帰）
過電圧保護回路（MG30／MG40／MG80）
リモートコントロール（MG6／MG10／MG15／MG30／MG40／MG80）
外部出力電圧可変可能（MGS15／MGFS15／MGS30／MGFS30／MGFS40／MGFS80）
アルミ電解／タンタル電解コンデンサ未使用

■CEマーキング

低電圧指令
RoHS指令

■UKCAマーキング適合

電気機器（安全）規則
RoHS規則

■安全規格

UL60950-1，C-UL，EN62368-1 取得（MG1R5／MG3／MG6／MG10／MG15／MG30）
UL62368-1，C-UL，EN62368-1 取得（MG40／MG80）

■無償補償期間：10年間（取扱説明参照）

COSEL　オンボードタイプ

MGS1R5

呼称方法

MG	S	1R5	24	05	- □
①	②	③	④	⑤	⑧

①シリーズ名
②単一出力
③定格出力電力
④定格入力電圧
⑤定格出力電圧
⑥オプション
Y2: 出力電圧可変
(+10%, -5%)

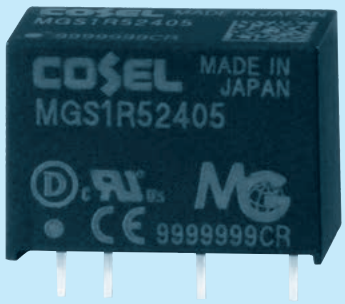

モデル		MGS1R5053R3	MGS1R50505	MGS1R50512	MGS1R50515	MGS1R5123R3	MGS1R51205	MGS1R51212	MGS1R51215
最大出力電力〔W〕		1.32	1.50	1.56	1.50	1.32	1.50	1.56	1.50
DC 出力	電圧〔V〕	3.3	5	12	15	3.3	5	12	15
	電流〔A〕	0.4	0.3	0.13	0.1	0.4	0.3	0.13	0.1

仕　様

	項目		MGS1R5053R3	MGS1R50505	MGS1R50512	MGS1R50515	MGS1R5123R3	MGS1R51205	MGS1R51212	MGS1R51215
入力	電圧〔V〕		DC4.5～9（短時間サージ　12.5V, 100ms 以下）				DC9～18（短時間サージ　25V, 100ms 以下）			
	電流〔A〕	※1	0.33typ	0.37typ	0.37typ	0.36typ	0.14typ	0.15typ	0.16typ	0.15typ
	効率〔%〕	※1	80typ	82typ	85typ	84typ	80typ	83typ	84typ	84typ
出力	定格電圧〔V〕		3.3	5	12	15	3.3	5	12	15
	定格電流〔A〕		0.4	0.3	0.13	0.1	0.4	0.3	0.13	0.1
	静的入力変動〔mV〕		20max	20max	48max	60max	20max	20max	48max	60max
	静的負荷変動〔mV〕		20max	20max	48max	60max	20max	20max	48max	60max
	リップル〔mVp-p〕	※2	120max	120max	150max	150max	120max	120max	150max	150max
	リップルノイズ〔mVp-p〕	※2	200max	200max	200max	200max	200max	200max	200max	200max
	周囲温度変動〔mV〕	−20～+85℃	50max	50max	150max	180max	50max	50max	150max	180max
		−40～+85℃	80max	80max	240max	290max	80max	80max	240max	290max
	経時ドリフト〔mV〕	※3	20max	20max	48max	60max	20max	20max	48max	60max
	起動時間〔ms〕		30max（最低入力，Io=100%）							
	電圧設定確度〔V〕		3.21～3.42	4.90～5.21	11.64～12.36	14.55～15.45	3.21～3.42	4.90～5.21	11.64～12.36	14.55～15.45
付属機能	過電流保護		定格電流の 105% min で動作、自動復帰							

モデル		MGS1R5243R3	MGS1R52405	MGS1R52412	MGS1R52415	MGS1R5483R3	MGS1R54805	MGS1R54812	MGS1R54815
最大出力電力〔W〕		1.32	1.50	1.56	1.50	1.32	1.50	1.56	1.50
DC 出力	電圧〔V〕	3.3	5	12	15	3.3	5	12	15
	電流〔A〕	0.4	0.3	0.13	0.1	0.4	0.3	0.13	0.1

仕　様

	項目		MGS1R5243R3	MGS1R52405	MGS1R52412	MGS1R52415	MGS1R5483R3	MGS1R54805	MGS1R54812	MGS1R54815
入力	電圧〔V〕		DC18～36（短時間サージ　50V, 100ms 以下）				DC36～76（短時間サージ　100V, 100ms 以下）			
	電流〔A〕	※1	0.071typ	0.079typ	0.080typ	0.077typ	0.036typ	0.040typ	0.040typ	0.039typ
	効率〔%〕	※1	78typ	80typ	82typ	82typ	77typ	80typ	82typ	82typ
出力	定格電圧〔V〕		3.3	5	12	15	3.3	5	12	15
	定格電流〔A〕		0.4	0.3	0.13	0.1	0.4	0.3	0.13	0.1
	静的入力変動〔mV〕		20max	20max	48max	60max	20max	20max	48max	60max
	静的負荷変動〔mV〕		20max	20max	48max	60max	20max	20max	48max	60max
	リップル〔mVp-p〕	※2	120max	120max	150max	150max	120max	120max	150max	150max
	リップルノイズ〔mVp-p〕	※2	200max	200max	200max	200max	200max	200max	200max	200max
	周囲温度変動〔mV〕	−20～+85℃	50max	50max	150max	180max	50max	50max	150max	180max
		−40～+85℃	80max	80max	240max	290max	80max	80max	240max	290max
	経時ドリフト〔mV〕	※3	20max	20max	48max	60max	20max	20max	48max	60max
	起動時間〔ms〕		30max（最低入力，Io=100%）							
	電圧設定確度〔V〕		3.21～3.42	4.90～5.21	11.64～12.36	14.55～15.45	3.21～3.42	4.90～5.21	11.64～12.36	14.55～15.45
付属機能	過電流保護		定格電流の 105% min で動作、自動復帰							

共　通　仕　様

絶縁耐圧	入力－出力	DC1,500V　1 分間　または　AC1,000V　1 分間　カットオフ電流 =10mA、DC500V 1,000MΩ min（20±15℃）
環境	使用温・湿度	－ 40 ～＋ 85℃ , 20 ～ 95%RH（結露なし）（「ディレーティング」参照）
	保存温・湿度	－ 40 ～＋ 100℃ , 20 ～ 95%RH（結露なし）
	振動	10 ～ 55Hz　98.0m/s²（10G）周期 3 分　X, Y, Z 方向各 1 時間
	衝撃	490.3m/s²（50G）11ms X, Y, Z 方向各 1 回
適応規格	安全規格	UL60950-1, C-UL（CSA60950-1）, EN62368-1 取得
構造	外形寸法／質量	17.0×12.0×8.5mm（W×H×D）/ 4g max
	冷却方法	自然空冷／強制通風

※1　定格入出力時
※2　電源出力端から 50mm 離した箇所に 1μF のセラミックコンデンサを取り付けて測定
※3　周囲温度 25℃、定格入出力にて入力印加後 30 分～ 8 時間の変化
※　その他の電源との並列運転はできません。
※　＋ 24V、＋ 30V 単一出力電源は、MGW1R5 □□ 12、MGW1R5 □□ 15 にて、ご使用いただけます。

ブロックダイヤグラム

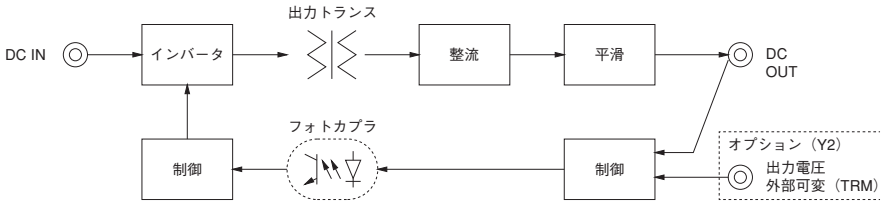

外　形

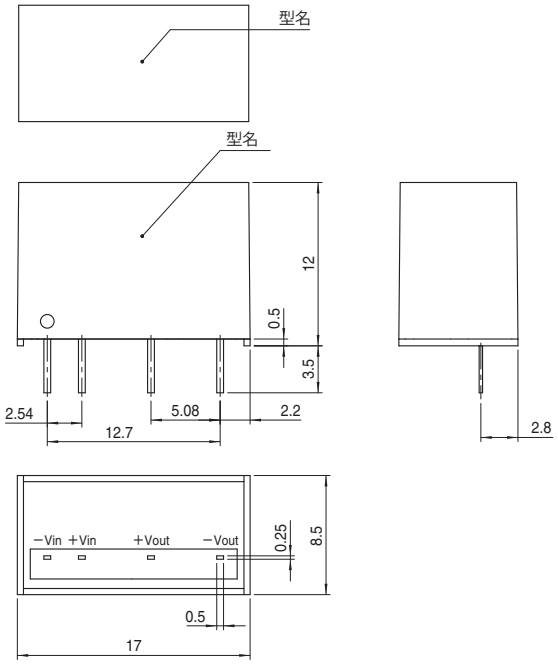

〈オプション（Y2）端子配列〉

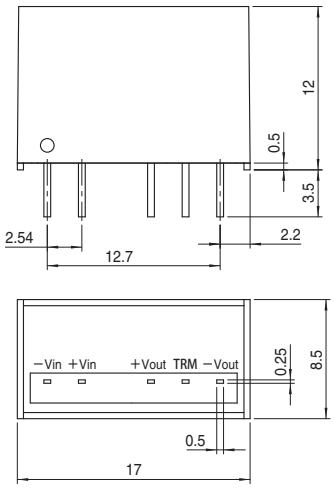

※プリント基板推奨加工寸法
（TOP VIEW）

〈標準品〉

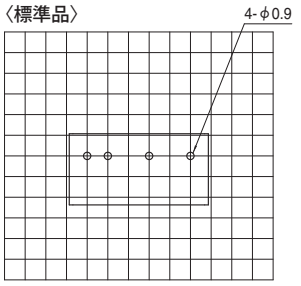

〈オプション：Y2〉

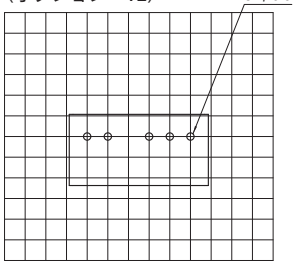

格子：0.1inch

※一般公差±0.5
※単位：[mm]
※端子材質：銅合金
※端子メッキ処理：鉛フリーメッキ
※ケース材質：PBT
※質量：4g max

COSEL　オンボードタイプ

MGW1R5

呼称方法

MG	W	1R5	24	12	-□
①	②	③	④	⑤	⑥

①シリーズ名
②2 出力
③定格出力電力
④定格入力電圧
⑤定格出力電圧
⑥オプション

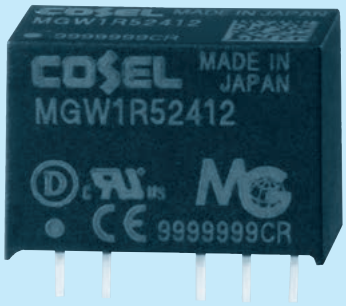

モデル			MGW1R50512	MGW1R50515	MGW1R51212	MGW1R51215	MGW1R52412	MGW1R52415	MGW1R54812	MGW1R54815
最大出力電力〔W〕			1.56	1.50	1.56	1.50	1.56	1.50	1.56	1.50
DC出力	電圧〔V〕	※1	±12または+24	±15または+30	±12または+24	±15または+30	±12または+24	±15または+30	±12または+24	±15または+30
	電流〔A〕		0.065	0.05	0.065	0.05	0.065	0.05	0.065	0.05

仕　様

	項目		MGW1R50512	MGW1R50515	MGW1R51212	MGW1R51215	MGW1R52412	MGW1R52415	MGW1R54812	MGW1R54815
入力	電圧〔V〕		DC4.5～9（短時間サージ12.5V，100ms以下）		DC9～18（短時間サージ25V，100ms以下）		DC18～36（短時間サージ50V，100ms以下）		DC36～76（短時間サージ100V，100ms以下）	
	電流〔A〕	※2	0.38typ	0.38typ	0.16typ	0.16typ	0.080typ	0.079typ	0.041typ	0.040typ
	効率〔%〕	※2	83typ	81typ	83typ	81typ	82typ	80typ	81typ	80typ
出力	定格電圧〔V〕		±12（+24）	±15（+30）	±12（+24）	±15（+30）	±12（+24）	±15（+30）	±12（+24）	±15（+30）
	定格電流〔A〕		0.065	0.05	0.065	0.05	0.065	0.05	0.065	0.05
	静的入力変動〔mV〕		60max	75max	60max	75max	60max	75max	60max	75max
	静的負荷変動〔mV〕	※3	480max	600max	480max	600max	480max	600max	480max	600max
		※4	600max	750max	600max	750max	600max	750max	600max	750max
	リップル〔mVp-p〕	※5	150max	150max	150max	150max	150max	150max	150max	150max
	リップルノイズ〔mVp-p〕	※5	200max	200max	200max	200max	200max	200max	200max	200max
	周囲温度変動〔mV〕	−20～+85℃	210max	260max	210max	260max	210max	260max	210max	260max
		−40～+85℃	320max	390max	320max	390max	320max	390max	320max	390max
	経時ドリフト〔mV〕	※6	48max	60max	48max	60max	48max	60max	48max	60max
	起動時間〔ms〕		30max（最低入力，Io=100%）							
	電圧設定確度〔V〕		11.64～12.36	14.55～15.45	11.64～12.36	14.55～15.45	11.64～12.36	14.55～15.45	11.64～12.36	14.55～15.45
付属機能	過電流保護		定格電流の105% minで動作、自動復帰							
絶縁耐圧	入力ー出力		DC1,500V　1分間 または　AC1,000V　1分間　カットオフ電流=10mA、DC500V 1,000MΩ min（20±15℃）							
環境	使用温・湿度		−40～+85℃，20～95%RH（結露なし）（「ディレーティング」参照）							
	保存温・湿度		−40～+100℃，20～95%RH（結露なし）							
	振動		10～55Hz　98.0m/s²（10G）　周期3分　X, Y, Z方向各1時間							
	衝撃		490.3m/s²（50G）　11ms X, Y, Z方向各1回							
適応規格	安全規格		UL60950-1，C-UL（CSA60950-1），EN62368-1取得							
構造	外形寸法/質量		17.0×12.0×8.5mm（W×H×D）/ 4g max							
	冷却方法		自然空冷／強制通風							

※1　±12V，±15V は、それぞれ＋ 24V，＋ 30V 単一出力電源としてご使用いただけます。
※2　定格入出力時
※3　片側負荷を 100% とし、もう一方の負荷を 20% → 100% 変化させた時の出力変動です。
※4　片側負荷を 100% とし、もう一方の負荷を 0% → 100% 変化させた時の出力変動です。
※5　電源出力端から 50mm 離した箇所に 1 μF のセラミックコンデンサを取り付けて測定。
※6　経時ドリフトは周囲温度 25℃、定格入出力にて入力印加後 30 分～ 8 時間の変化です。
※　その他の電源との並列運転はできません。

ブロックダイヤグラム

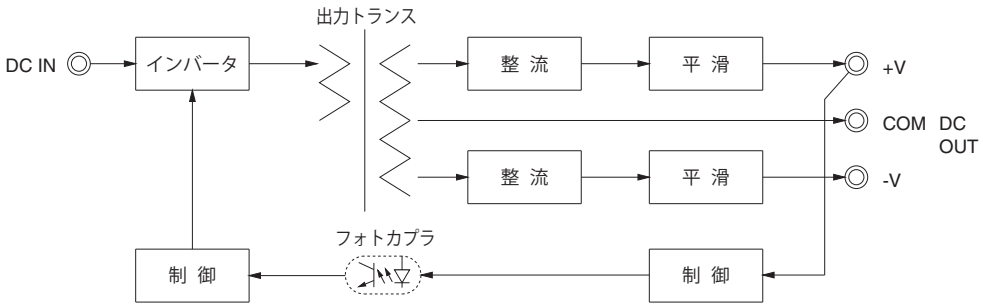

外 形

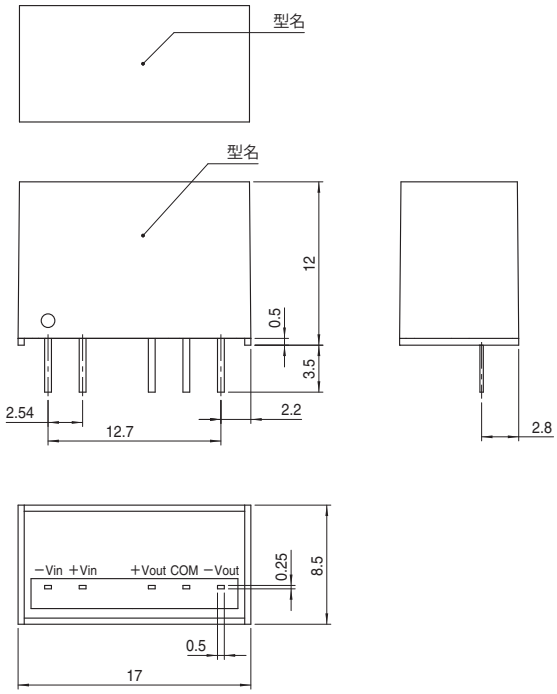

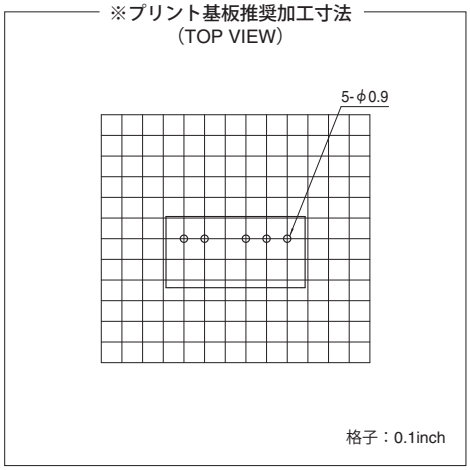

※一般公差±0.5
※単位：[mm]
※端子材質：銅合金
※端子メッキ処理：鉛フリーメッキ
※ケース材質：PBT
※質量：4g max

COSEL　オンボードタイプ

MGS3

呼称方法

MG	S	3	24	05	- □
①	②	③	④	⑤	⑧

①シリーズ名
②単一出力
③定格出力電力
④定格入力電圧
⑤定格出力電圧
⑥オプション
Y2: 出力電圧可変
(+10%, -5%)

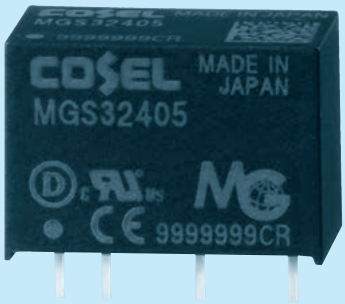

モデル		MGS3053R3	MGS30505	MGS30512	MGS30515	MGS3123R3	MGS31205	MGS31212	MGS31215
最大出力電力〔W〕		2.64	3.0	3.0	3.0	2.64	3.0	3.0	3.0
DC 出力	電圧〔V〕	3.3	5	12	15	3.3	5	12	15
	電流〔A〕	0.8	0.6	0.25	0.2	0.8	0.6	0.25	0.2

仕　様

	項目		MGS3053R3	MGS30505	MGS30512	MGS30515	MGS3123R3	MGS31205	MGS31212	MGS31215
入力	電圧〔V〕		DC4.5～9（短時間サージ　12.5V, 100ms 以下）				DC9～18（短時間サージ　25V, 100ms 以下）			
	電流〔A〕	※1	0.67typ	0.73typ	0.71typ	0.71typ	0.28typ	0.30typ	0.29typ	0.30typ
	効率〔%〕	※1	79typ	82typ	85typ	85typ	80typ	83typ	86typ	85typ
出力	定格電圧〔V〕		3.3	5	12	15	3.3	5	12	15
	定格電流〔A〕		0.8	0.6	0.25	0.2	0.8	0.6	0.25	0.2
	静的入力変動〔mV〕		20max	20max	48max	60max	20max	20max	48max	60max
	静的負荷変動〔mV〕		20max	20max	48max	60max	20max	20max	48max	60max
	リップル〔mVp-p〕	※2	120max	120max	150max	150max	120max	120max	150max	150max
	リップルノイズ〔mVp-p〕	※2	200max	200max	200max	200max	200max	200max	200max	200max
	周囲温度変動〔mV〕	−20～+75℃	50max	50max	150max	180max	50max	50max	150max	180max
		−40～+75℃	80max	80max	240max	290max	80max	80max	240max	290max
	経時ドリフト〔mV〕	※3	20max	20max	48max	60max	20max	20max	48max	60max
	起動時間〔ms〕		30max（最低入力，Io=100%）							
	電圧設定確度〔V〕		3.21～3.42	4.90～5.21	11.64～12.36	14.55～15.45	3.21～3.42	4.90～5.21	11.64～12.36	14.55～15.45
付属機能	過電流保護		定格電流の 105% min で動作、自動復帰							

モデル		MGS3243R3	MGS32405	MGS32412	MGS32415	MGS3483R3	MGS34805	MGS34812	MGS34815
最大出力電力〔W〕		2.64	3.0	3.0	3.0	2.64	3.0	3.0	3.0
DC 出力	電圧〔V〕	3.3	5	12	15	3.3	5	12	15
	電流〔A〕	0.8	0.6	0.25	0.2	0.8	0.6	0.25	0.2

仕　様

	項目		MGS3243R3	MGS32405	MGS32412	MGS32415	MGS3483R3	MGS34805	MGS34812	MGS34815
入力	電圧〔V〕		DC18～36（短時間サージ　50V, 100ms 以下）				DC36～76（短時間サージ　100V, 100ms 以下）			
	電流〔A〕	※1	0.14typ	0.15typ	0.15typ	0.15typ	0.071typ	0.079typ	0.074typ	0.074typ
	効率〔%〕	※1	80typ	82typ	86typ	85typ	78typ	80typ	85typ	85typ
出力	定格電圧〔V〕		3.3	5	12	15	3.3	5	12	15
	定格電流〔A〕		0.8	0.6	0.25	0.2	0.8	0.6	0.25	0.2
	静的入力変動〔mV〕		20max	20max	48max	60max	20max	20max	48max	60max
	静的負荷変動〔mV〕		20max	20max	48max	60max	20max	20max	48max	60max
	リップル〔mVp-p〕	※2	120max	120max	150max	150max	120max	120max	150max	150max
	リップルノイズ〔mVp-p〕	※2	200max	200max	200max	200max	200max	200max	200max	200max
	周囲温度変動〔mV〕	−20～+75℃	50max	50max	150max	180max	50max	50max	150max	180max
		−40～+75℃	80max	80max	240max	290max	80max	80max	240max	290max
	経時ドリフト〔mV〕	※3	20max	20max	48max	60max	20max	20max	48max	60max
	起動時間〔ms〕		30max（最低入力，Io=100%）							
	電圧設定確度〔V〕		3.21～3.42	4.90～5.21	11.64～12.36	14.55～15.45	3.21～3.42	4.90～5.21	11.64～12.36	14.55～15.45
付属機能	過電流保護		定格電流の 105% min で動作、自動復帰							

共　通　仕　様

絶縁耐圧	入力－出力	DC1,500V　1 分間　または　AC1,000V　1 分間　カットオフ電流 =10mA、DC500V 1,000MΩ min　(20±15℃)
環境	使用温・湿度	－ 40 ～＋ 85℃ , 20 ～ 95%RH（結露なし）（「ディレーティング」参照）
	保存温・湿度	－ 40 ～＋ 100℃ , 20 ～ 95%RH（結露なし）
	振動	10 ～ 55Hz　98.0m/s²（10G）周期 3 分　X, Y, Z 方向各 1 時間
	衝撃	490.3m/s²（50G）11ms X, Y, Z 方向各 1 回
適応規格	安全規格	UL60950-1, C-UL（CSA60950-1）, EN62368-1 取得
構造	外形寸法／質量	17.0×12.0×8.5mm（W×H×D）/ 4g max
	冷却方法	自然空冷／強制通風

※1　定格入出力時
※2　電源出力端から 50mm 離した箇所に 1μF のセラミックコンデンサを取り付けて測定
※3　周囲温度 25℃、定格入出力にて入力印加後 30 分～ 8 時間の変化
※　その他の電源との並列運転はできません。
※　＋ 24V、＋ 30V 単一出力電源は、MGW3 □□ 12、MGW3 □□ 15 にて、ご使用いただけます。

ブロックダイヤグラム

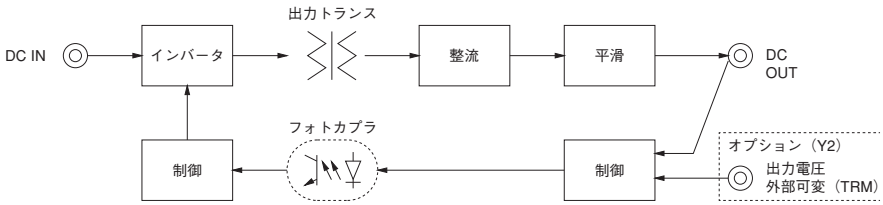

外　形

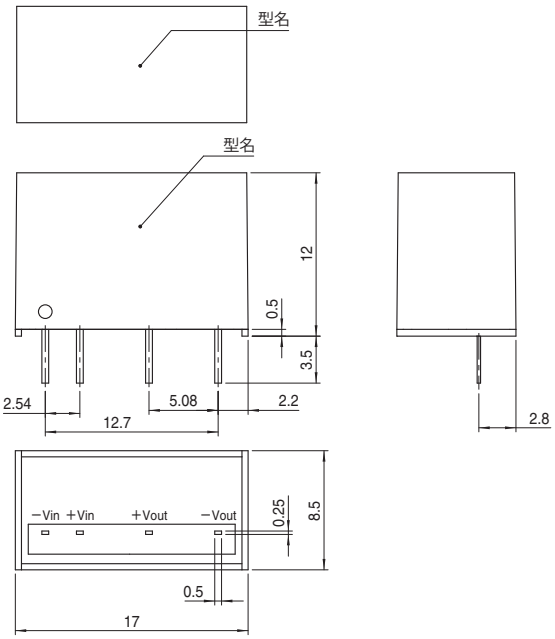

〈オプション（Y2）端子配列〉

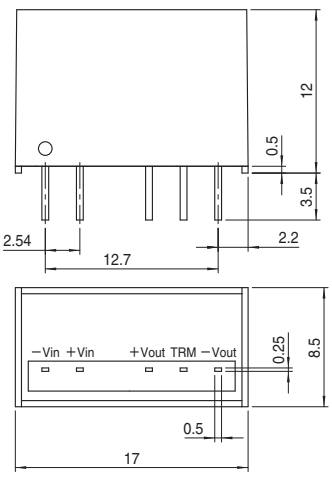

※プリント基板推奨加工寸法
（TOP VIEW）

〈標準品〉

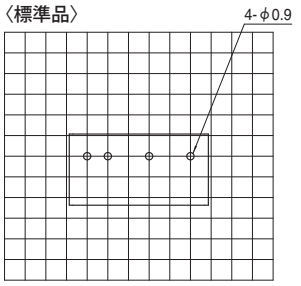

〈オプション：Y2〉

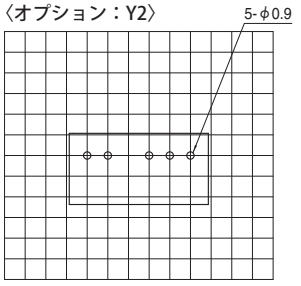

格子：0.1inch

※一般公差±0.5
※単位：[mm]
※端子材質：銅合金
※端子メッキ処理：鉛フリーメッキ
※ケース材質：PBT
※質量：4g max

COSEL　オンボードタイプ

MGW3

呼称方法

MG	W	3	24	12	-□
①	②	③	④	⑤	⑥

①シリーズ名
②2 出力
③定格出力電力
④定格入力電圧
⑤定格出力電圧
⑥オプション

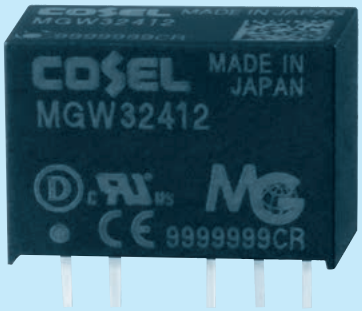

モデル			MGW30512	MGW30515	MGW31212	MGW31215	MGW32412	MGW32415	MGW34812	MGW34815
最大出力電力〔W〕			3.12	3.00	3.12	3.00	3.12	3.00	3.12	3.00
DC出力	電圧〔V〕	※1	±12または+24	±15または+30	±12または+24	±15または+30	±12または+24	±15または+30	±12または+24	±15または+30
	電流〔A〕		0.13	0.1	0.13	0.1	0.13	0.1	0.13	0.1

仕　様

	項目		MGW30512	MGW30515	MGW31212	MGW31215	MGW32412	MGW32415	MGW34812	MGW34815
入力	電圧〔V〕		DC4.5～9（短時間サージ12.5V，100ms以下）		DC9～18（短時間サージ25V，100ms以下）		DC18～36（短時間サージ50V，100ms以下）		DC36～76（短時間サージ100V，100ms以下）	
	電流〔A〕	※2	0.76typ	0.74typ	0.31typ	0.31typ	0.16typ	0.16typ	0.080typ	0.077typ
	効率〔%〕	※2	83typ	82typ	84typ	83typ	83typ	83typ	82typ	82typ
出力	定格電圧〔V〕		±12（+24）	±15（+30）	±12（+24）	±15（+30）	±12（+24）	±15（+30）	±12（+24）	±15（+30）
	定格電流〔A〕		0.13	0.1	0.13	0.1	0.13	0.1	0.13	0.1
	静的入力変動〔mV〕		60max	75max	60max	75max	60max	75max	60max	75max
	静的負荷変動〔mV〕	※3	480max	600max	480max	600max	480max	600max	480max	600max
		※4	600max	750max	600max	750max	600max	750max	600max	750max
	リップル〔mVp-p〕	※5	150max	150max	150max	150max	150max	150max	150max	150max
	リップルノイズ〔mVp-p〕	※5	200max	200max	200max	200max	200max	200max	200max	200max
	周囲温度変動〔mV〕	−20～+70℃	180max	220max	180max	220max	180max	220max	180max	220max
		−40～+70℃	290max	340max	290max	340max	290max	340max	290max	340max
	経時ドリフト〔mV〕	※6	48max	60max	48max	60max	48max	60max	48max	60max
	起動時間〔ms〕		30max（最低入力，Io=100%）							
	電圧設定確度〔V〕		11.64～12.36	14.55～15.45	11.64～12.36	14.55～15.45	11.64～12.36	14.55～15.45	11.64～12.36	14.55～15.45
付属機能	過電流保護		定格電流の105% minで動作、自動復帰							
絶縁耐圧	入力ー出力		DC1,500V　1分間 または　AC1,000V　1分間　カットオフ電流=10mA、DC500V 1,000MΩ min（20±15℃）							
環境	使用温・湿度		−40～+85℃，20～95%RH（結露なし）（「ディレーティング」参照）							
	保存温・湿度		−40～+100℃，20～95%RH（結露なし）							
	振動		10～55Hz　98.0m/s²（10G）　周期3分　X, Y, Z方向各1時間							
	衝撃		490.3m/s²（50G）　11ms X, Y, Z方向各1回							
適応規格	安全規格		UL60950-1，C-UL（CSA60950-1），EN62368-1取得							
構造	外形寸法/質量		17.0×12.0×8.5mm（W×H×D）/ 4g max							
	冷却方法		自然空冷／強制通風							

※1　±12V，±15V は、それぞれ＋ 24V，＋ 30V 単一出力電源としてご使用いただけます。
※2　定格入出力時
※3　片側負荷を 100% とし、もう一方の負荷を 20% → 100% 変化させた時の出力変動です。
※4　片側負荷を 100% とし、もう一方の負荷を 0% → 100% 変化させた時の出力変動です。
※5　電源出力端から 50mm 離した箇所に 1 μF のセラミックコンデンサを取り付けて測定。
※6　経時ドリフトは周囲温度 25℃、定格入出力にて入力印加後 30 分～ 8 時間の変化です。
※　その他の電源との並列運転はできません。

ブロックダイヤグラム

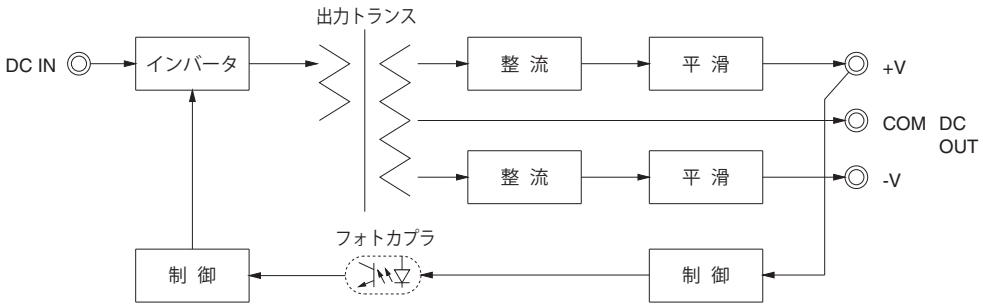

外　形

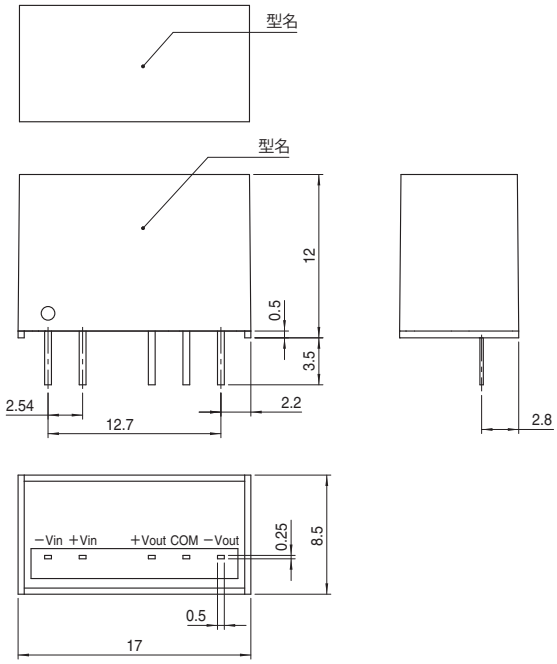

※プリント基板推奨加工寸法
（TOP VIEW）

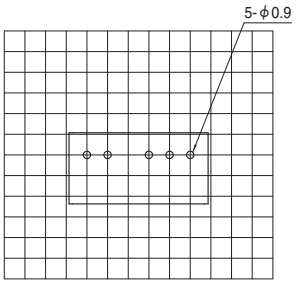

※一般公差±0.5
※単位：[mm]
※端子材質：銅合金
※端子メッキ処理：鉛フリーメッキ
※ケース材質：PBT
※質量：4g max

COSEL　オンボードタイプ

MGS6

呼称方法

MG	S	6	24	05	- □
①	②	③	④	⑤	⑥

①シリーズ名
②単一出力
③定格出力電力
④定格入力電圧
⑤定格出力電圧
⑥オプション
Y2: 出力電圧可変
(+10%, -5%)

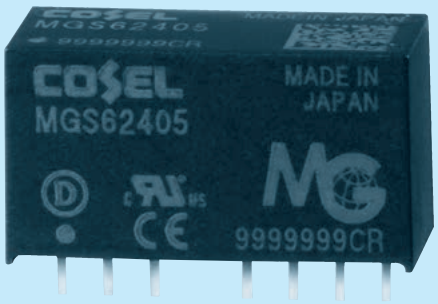

モデル		MGS6053R3	MGS60505	MGS60512	MGS60515	MGS6123R3	MGS61205	MGS61212	MGS61215
最大出力電力〔W〕		5.28	6.0	6.0	6.0	5.28	6.0	6.0	6.0
DC 出力	電圧〔V〕	3.3	5	12	15	3.3	5	12	15
	電流〔A〕	1.6	1.2	0.5	0.4	1.6	1.2	0.5	0.4

仕　様

	項目		MGS6053R3	MGS60505	MGS60512	MGS60515	MGS6123R3	MGS61205	MGS61212	MGS61215
入力	電圧〔V〕		DC4.5～9（短時間サージ　12.5V, 100ms 以下）				DC9～18（短時間サージ　25V, 100ms 以下）			
	電流〔A〕	※1	1.31typ	1.42typ	1.37typ	1.37typ	0.54typ	0.59typ	0.57typ	0.57typ
	効率〔%〕	※1	81typ	85typ	88typ	88typ	82typ	85typ	89typ	89typ
出力	定格電圧〔V〕		3.3	5	12	15	3.3	5	12	15
	定格電流〔A〕		1.6	1.2	0.5	0.4	1.6	1.2	0.5	0.4
	静的入力変動〔mV〕		20max	20max	48max	60max	20max	20max	48max	60max
	静的負荷変動〔mV〕		20max	20max	48max	60max	20max	20max	48max	60max
	リップル〔mVp-p〕※2	Io=30%～	75max	75max	100max	100max	75max	75max	100max	100max
		Io=0～30%	225max	225max	300max	300max	225max	225max	300max	300max
	リップルノイズ〔mVp-p〕※2	Io=30%～	120max	120max	150max	150max	120max	120max	150max	150max
		Io=0～30%	300max	300max	400max	400max	300max	300max	400max	400max
	周囲温度変動〔mV〕	−20～+70℃	50max	50max	150max	180max	50max	50max	150max	180max
		−40～+70℃	80max	80max	240max	290max	80max	80max	240max	290max
	経時ドリフト〔mV〕	※3	20max	20max	48max	60max	20max	20max	48max	60max
	起動時間〔ms〕		30max（最低入力，Io=100%）							
	電圧設定確度〔V〕		3.21～3.42	4.90～5.21	11.64～12.36	14.55～15.45	3.21～3.42	4.90～5.21	11.64～12.36	14.55～15.45
付属機能	過電流保護		定格電流の 105% min で動作、自動復帰							
	リモートコントロール（RC）		可能（負論理：L で出力 ON、H で出力 OFF）							

モデル		MGS6243R3	MGS62405	MGS62412	MGS62415	MGS6483R3	MGS64805	MGS64812	MGS64815
最大出力電力〔W〕		5.28	6.0	6.0	6.0	5.28	6.0	6.0	6.0
DC 出力	電圧〔V〕	3.3	5	12	15	3.3	5	12	15
	電流〔A〕	1.6	1.2	0.5	0.4	1.6	1.2	0.5	0.4

仕　様

	項目		MGS6243R3	MGS62405	MGS62412	MGS62415	MGS6483R3	MGS64805	MGS64812	MGS64815
入力	電圧〔V〕		DC18～36（短時間サージ　50V, 100ms 以下）				DC36～76（短時間サージ　100V, 100ms 以下）			
	電流〔A〕	※1	0.27typ	0.30typ	0.29typ	0.29typ	0.14typ	0.15typ	0.15typ	0.15typ
	効率〔%〕	※1	82typ	85typ	89typ	89typ	81typ	85typ	89typ	89typ
出力	定格電圧〔V〕		3.3	5	12	15	3.3	5	12	15
	定格電流〔A〕		1.6	1.2	0.5	0.4	1.6	1.2	0.5	0.4
	静的入力変動〔mV〕		20max	20max	48max	60max	20max	20max	48max	60max
	静的負荷変動〔mV〕		20max	20max	48max	60max	20max	20max	48max	60max
	リップル〔mVp-p〕※2	Io=30%～	75max	75max	100max	100max	75max	75max	100max	100max
		Io=0～30%	225max	225max	300max	300max	225max	225max	300max	300max
	リップルノイズ〔mVp-p〕※2	Io=30%～	120max	120max	150max	150max	120max	120max	150max	150max
		Io=0～30%	300max	300max	400max	400max	300max	300max	400max	400max
	周囲温度変動〔mV〕	−20～+70℃	50max	50max	150max	180max	50max	50max	150max	180max
		−40～+70℃	80max	80max	240max	290max	80max	80max	240max	290max
	経時ドリフト〔mV〕	※3	20max	20max	48max	60max	20max	20max	48max	60max
	起動時間〔ms〕		30max（最低入力，Io=100%）							
	電圧設定確度〔V〕		3.21～3.42	4.90～5.21	11.64～12.36	14.55～15.45	3.21～3.42	4.90～5.21	11.64～12.36	14.55～15.45
付属機能	過電流保護		定格電流の 105% min で動作、自動復帰							
	リモートコントロール（RC）		可能（負論理：L で出力 ON、H で出力 OFF）							

共　通　仕　様

絶縁耐圧	入力－出力	DC1,500V　1 分間　または　AC1,000V　1 分間　カットオフ電流 =10mA、DC500V 1,000MΩ min（20±15℃）
環境	使用温・湿度	－ 40 ～＋ 85℃ , 20 ～ 95%RH（結露なし）（「ディレーティング」参照）
	保存温・湿度	－ 40 ～＋ 100℃ , 20 ～ 95%RH（結露なし）
	振動	10 ～ 55Hz　98.0m/s²（10G）周期 3 分 X, Y, Z 方向各 1 時間
	衝撃	490.3m/s²（50G）11ms X, Y, Z 方向各 1 回
適応規格	安全規格	UL60950-1, C-UL（CSA60950-1）, EN62368-1 取得
構造	外形寸法／質量	22.0×12.0×9.5mm（W×H×D）/ 7g max
	冷却方法	自然空冷／強制通風

※1　定格入出力時
※2　電源出力端から 50mm 離した箇所に 1μF のセラミックコンデンサを取り付けて測定
※3　周囲温度 25℃、定格入出力にて入力印加後 30 分～ 8 時間の変化
※　その他の電源との並列運転はできません。
※　＋ 24V、＋ 30V 単一出力電源は、MGW6 □□ 12、MGW6 □□ 15 にて、ご使用いただけます。

ブロックダイヤグラム

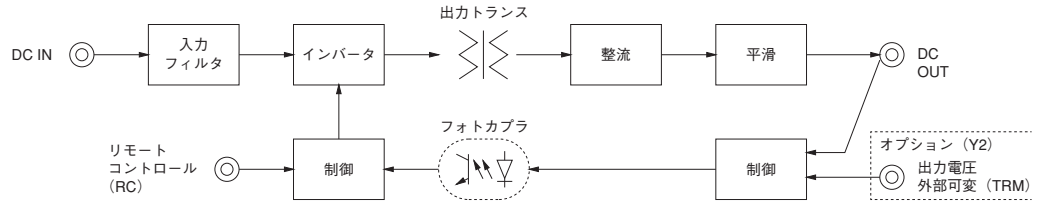

外　形

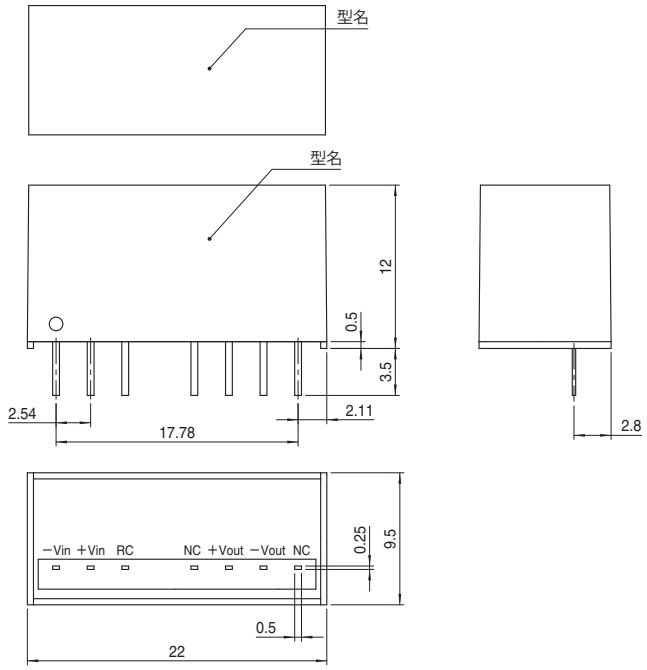

※プリント基板推奨加工寸法
（TOP VIEW）

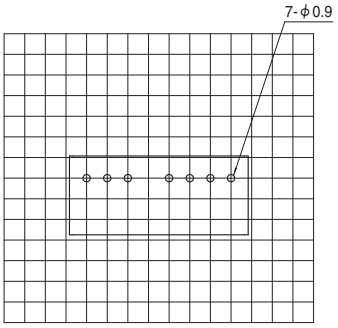

※一般公差±0.5
※単位：[mm]
※端子材質：銅合金
※端子メッキ処理：鉛フリーメッキ
※ケース材質：PBT
※質量：7g max

〈オプション（Y2）端子配列〉

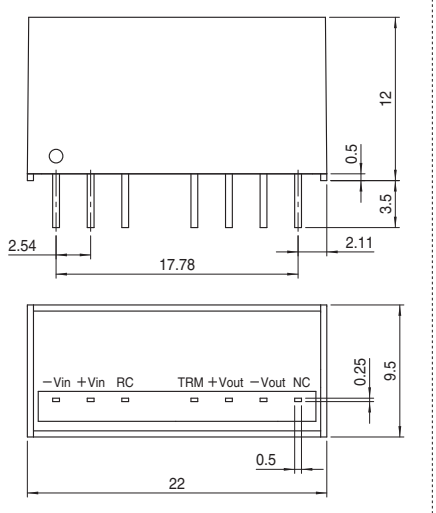

COSEL　オンボードタイプ

MGW6

呼称方法

MG	W	6	24	12	- □
①	②	③	④	⑤	⑥

①シリーズ名
②2 出力
③定格出力電力
④定格入力電圧
⑤定格出力電圧
⑥オプション
Y2: 出力電圧可変
(+10%, -5%)

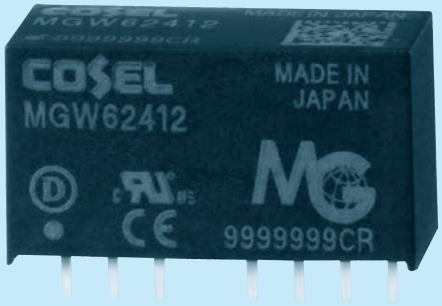

モデル			MGW60512	MGW60515	MGW61212	MGW61215	MGW62412	MGW62415	MGW64812	MGW64815
最大出力電力〔W〕			6.00	6.00	6.00	6.00	6.00	6.00	6.00	6.00
DC出力	電圧〔V〕	※1	±12または+24	±15または+30	±12または+24	±15または+30	±12または+24	±15または+30	±12または+24	±15または+30
	電流〔A〕		0.25	0.2	0.25	0.2	0.25	0.2	0.25	0.2

仕　様

	項目		MGW60512	MGW60515	MGW61212	MGW61215	MGW62412	MGW62415	MGW64812	MGW64815
入力	電圧〔V〕		DC4.5～9 (短時間サージ12.5V，100ms以下)		DC9～18 (短時間サージ25V，100ms以下)		DC18～36 (短時間サージ50V，100ms以下)		DC36～76 (短時間サージ100V，100ms以下)	
	電流〔A〕	※2	1.38typ	1.38typ	0.57typ	0.57typ	0.29typ	0.29typ	0.15typ	0.15typ
	効率〔%〕	※2	87typ	87typ	88typ	88typ	88typ	88typ	88typ	88typ
出力	定格電圧〔V〕		±12（+24）	±15（+30）	±12（+24）	±15（+30）	±12（+24）	±15（+30）	±12（+24）	±15（+30）
	定格電流〔A〕		0.25	0.2	0.25	0.2	0.25	0.2	0.25	0.2
	静的入力変動〔mV〕		60max	75max	60max	75max	60max	75max	60max	75max
	静的負荷変動〔mV〕	※3	480max	600max	480max	600max	480max	600max	480max	600max
		※4	600max	750max	600max	750max	600max	750max	600max	750max
	リップル〔mVp-p〕※5	Po=30%～	120max	120max	120max	120max	120max	120max	120max	120max
		Po=0～30%	480max	480max	360max	360max	360max	360max	360max	360max
	リップルノイズ〔mVp-p〕※5	Po=30%～	200max	200max	200max	200max	200max	200max	200max	200max
		Po=0～30%	600max	600max	500max	500max	500max	500max	500max	500max
	周囲温度変動〔mV〕	−20～+70℃	180max	220max	180max	220max	180max	220max	180max	220max
		−40～+70℃	290max	340max	290max	340max	290max	340max	290max	340max
	経時ドリフト〔mV〕	※6	48max	60max	48max	60max	48max	60max	48max	60max
	起動時間〔ms〕		30max（最低入力，Io=100%）							
	電圧設定確度〔V〕		11.64～12.36	14.55～15.45	11.64～12.36	14.55～15.45	11.64～12.36	14.55～15.45	11.64～12.36	14.55～15.45
付属機能	過電流保護		定格電流の105% minで動作、自動復帰							
	リモートコントロール（RC）		可能（負論理：L で出力ON、H で出力OFF）							
絶縁耐圧	入力－出力		DC1,500V　1分間 または　AC1,000V　1分間　カットオフ電流=10mA、DC500V 1,000MΩ min（20±15℃）							
環境	使用温・湿度		−40～+85℃，20～95%RH（結露なし）（「ディレーティング」参照）							
	保存温・湿度		−40～+100℃，20～95%RH（結露なし）							
	振動		10～55Hz　98.0m/s²（10G）　周期3分　X, Y, Z方向各1時間							
	衝撃		490.3m/s²（50G）　11ms X, Y, Z方向各1回							
適応規格	安全規格		UL60950-1，C-UL（CSA60950-1），EN62368-1取得							
構造	外形寸法/質量		22.0×12.0×9.5mm（W×H×D）/ 7g max							
	冷却方法		自然空冷／強制通風							

※1　±12V，±15V は、それぞれ＋ 24V，＋ 30V 単一出力電源としてご使用いただけます。
※2　定格入出力時
※3　片側負荷を 100% とし、もう一方の負荷を 20% → 100% 変化させた時の出力変動です。
※4　片側負荷を 100% とし、もう一方の負荷を 0% → 100% 変化させた時の出力変動です。
※5　電源出力端から 50mm 離した箇所に 1 μF のセラミックコンデンサを取り付けて測定。
　　Po は合計出力電力。
※6　経時ドリフトは周囲温度 25℃、定格入出力にて入力印加後 30 分～ 8 時間の変化です。
※　　その他の電源との並列運転はできません。

ブロックダイヤグラム

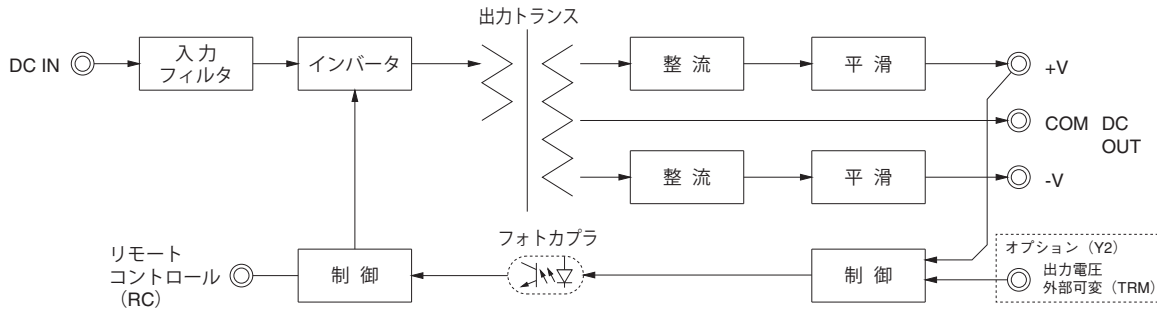

外 形

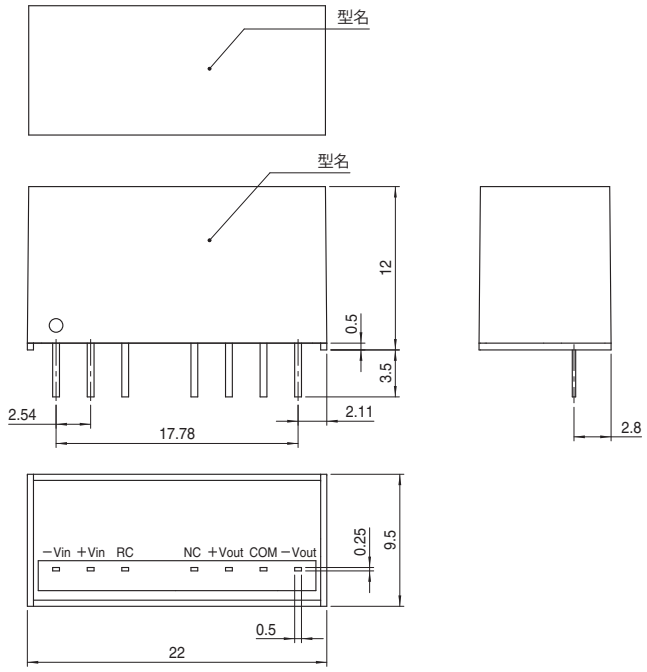

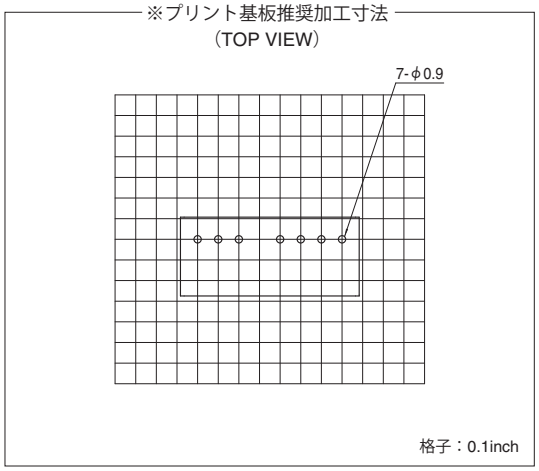

※一般公差±0.5
※単位：[mm]
※端子材質：銅合金
※端子メッキ処理：鉛フリーメッキ
※ケース材質：PBT
※質量：7g max

〈オプション（Y2）端子配列〉

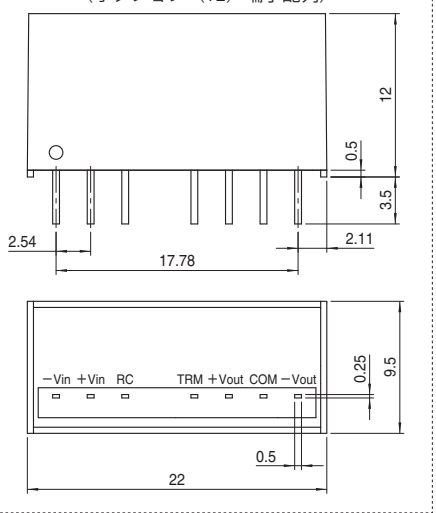

COSEL　オンボードタイプ

MGS10

呼称方法

MG	S	10	24	05	- □
①	②	③	④	⑤	⑥

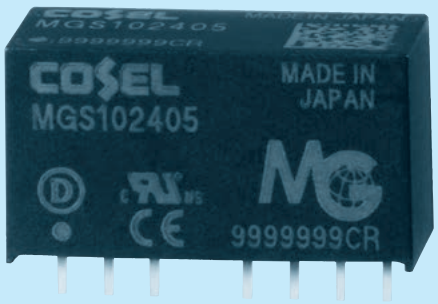

①シリーズ名
②単一出力
③定格出力電力
④定格入力電圧
⑤定格出力電圧
⑥オプション
Y2: 出力電圧可変
(+10%, -5%)

モデル		MGS10053R3	MGS100505	MGS100512	MGS100515	MGS10123R3	MGS101205	MGS101212	MGS101215
最大出力電力〔W〕		8.58	10.0	10.8	10.5	8.58	10.0	10.8	10.5
DC 出力	電圧〔V〕	3.3	5	12	15	3.3	5	12	15
	電流〔A〕	2.6	2.0	0.9	0.7	2.6	2.0	0.9	0.7

仕　様

	項目		MGS10053R3	MGS100505	MGS100512	MGS100515	MGS10123R3	MGS101205	MGS101212	MGS101215
入力	電圧〔V〕		DC4.5～9（短時間サージ　12.5V, 100ms 以下）				DC9～18（短時間サージ　25V, 100ms 以下）			
	電流〔A〕	※1	2.02typ	2.30typ	2.46typ	2.39typ	0.83typ	0.94typ	1.02typ	0.99typ
	効率〔%〕	※1	85typ	87typ	88typ	88typ	87typ	89typ	89typ	89typ
出力	定格電圧〔V〕		3.3	5	12	15	3.3	5	12	15
	定格電流〔A〕		2.6	2.0	0.9	0.7	2.6	2.0	0.9	0.7
	静的入力変動〔mV〕		20max	20max	48max	60max	20max	20max	48max	60max
	静的負荷変動〔mV〕		20max	20max	48max	60max	20max	20max	48max	60max
	リップル〔mVp-p〕※2	Io=30%～	75max	75max	100max	100max	75max	75max	100max	100max
		Io=0～30%	225max	225max	300max	300max	225max	225max	300max	300max
	リップルノイズ〔mVp-p〕※2	Io=30%～	120max	120max	150max	150max	120max	120max	150max	150max
		Io=0～30%	300max	300max	400max	400max	300max	300max	400max	400max
	周囲温度変動〔mV〕	−20～+50℃	50max	50max	150max	180max	50max	50max	150max	180max
		−40～+50℃	80max	80max	240max	290max	80max	80max	240max	290max
	経時ドリフト〔mV〕	※3	20max	20max	48max	60max	20max	20max	48max	60max
	起動時間〔ms〕		30max（最低入力，Io=100%）							
	電圧設定確度〔V〕		3.21～3.42	4.90～5.21	11.64～12.36	14.55～15.45	3.21～3.42	4.90～5.21	11.64～12.36	14.55～15.45
付属機能	過電流保護		定格電流の 105% min で動作、自動復帰							
	リモートコントロール（RC）		可能（負論理：L で出力 ON、H で出力 OFF）							

モデル		MGS10243R3	MGS102405	MGS102412	MGS102415	MGS10483R3	MGS104805	MGS104812	MGS104815
最大出力電力〔W〕		8.58	10.0	10.8	10.5	8.58	10.0	10.8	10.5
DC 出力	電圧〔V〕	3.3	5	12	15	3.3	5	12	15
	電流〔A〕	2.6	2.0	0.9	0.7	2.6	2.0	0.9	0.7

仕　様

	項目		MGS10243R3	MGS102405	MGS102412	MGS102415	MGS10483R3	MGS104805	MGS104812	MGS104815
入力	電圧〔V〕		DC18～36（短時間サージ　50V, 100ms 以下）				DC36～76（短時間サージ　100V, 100ms 以下）			
	電流〔A〕	※1	0.42typ	0.47typ	0.50typ	0.49typ	0.21typ	0.24typ	0.25typ	0.25typ
	効率〔%〕	※1	87typ	89typ	90typ	90typ	87typ	89typ	90typ	90typ
出力	定格電圧〔V〕		3.3	5	12	15	3.3	5	12	15
	定格電流〔A〕		2.6	2.0	0.9	0.7	2.6	2.0	0.9	0.7
	静的入力変動〔mV〕		20max	20max	48max	60max	20max	20max	48max	60max
	静的負荷変動〔mV〕		20max	20max	48max	60max	20max	20max	48max	60max
	リップル〔mVp-p〕※2	Io=30%～	75max	75max	100max	100max	75max	75max	100max	100max
		Io=0～30%	225max	225max	300max	300max	225max	225max	300max	300max
	リップルノイズ〔mVp-p〕※2	Io=30%～	120max	120max	150max	150max	120max	120max	150max	150max
		Io=0～30%	300max	300max	400max	400max	300max	300max	400max	400max
	周囲温度変動〔mV〕	−20～+50℃	50max	50max	150max	180max	50max	50max	150max	180max
		−40～+50℃	80max	80max	240max	290max	80max	80max	240max	290max
	経時ドリフト〔mV〕	※3	20max	20max	48max	60max	20max	20max	48max	60max
	起動時間〔ms〕		30max（最低入力，Io=100%）							
	電圧設定確度〔V〕		3.21～3.42	4.90～5.21	11.64～12.36	14.55～15.45	3.21～3.42	4.90～5.21	11.64～12.36	14.55～15.45
付属機能	過電流保護		定格電流の 105% min で動作、自動復帰							
	リモートコントロール（RC）		可能（負論理：L で出力 ON、H で出力 OFF）							

共　通　仕　様

絶縁耐圧	入力－出力	DC1,500V　1 分間　または　AC1,000V　1 分間　カットオフ電流 =10mA、DC500V 1,000MΩ min（20±15℃）
環境	使用温・湿度	－ 40 ～＋ 85℃ , 20 ～ 95%RH（結露なし）（「ディレーティング」参照）
	保存温・湿度	－ 40 ～＋ 100℃ , 20 ～ 95%RH（結露なし）
	振動	10 ～ 55Hz　98.0m/s²（10G）周期 3 分 X, Y, Z 方向各 1 時間
	衝撃	490.3m/s²（50G）11ms X, Y, Z 方向各 1 回
適応規格	安全規格	UL60950-1, C-UL（CSA60950-1）, EN62368-1 取得
構造	外形寸法／質量	22.0×12.0×9.5mm（W×H×D）/ 7g max
	冷却方法	自然空冷／強制通風

※1　定格入出力時
※2　電源出力端から 50mm 離した箇所に 1μF のセラミックコンデンサを取り付けて測定
※3　周囲温度 25℃、定格入出力にて入力印加後 30 分～ 8 時間の変化
※　その他の電源との並列運転はできません。
※　＋ 24V、＋ 30V 単一出力電源は、MGW10 □□ 12、MGW10 □□ 15 にて、ご使用いただけます。

ブロックダイヤグラム

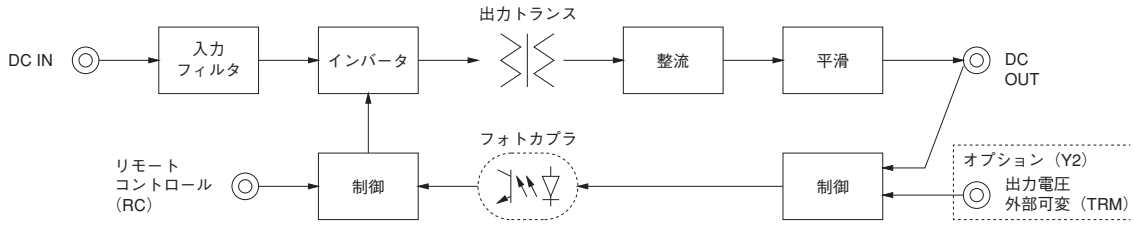

外　形

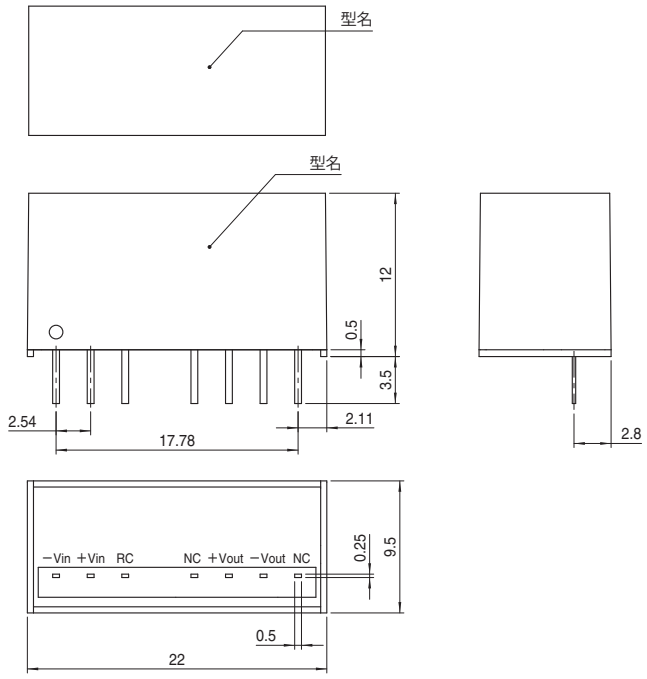

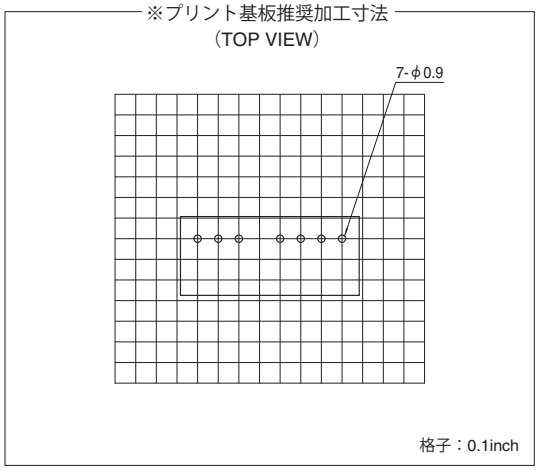

※一般公差±0.5
※単位：[mm]
※端子材質：銅合金
※端子メッキ処理：鉛フリーメッキ
※ケース材質：PBT
※質量：7g max

〈オプション（Y2）端子配列〉

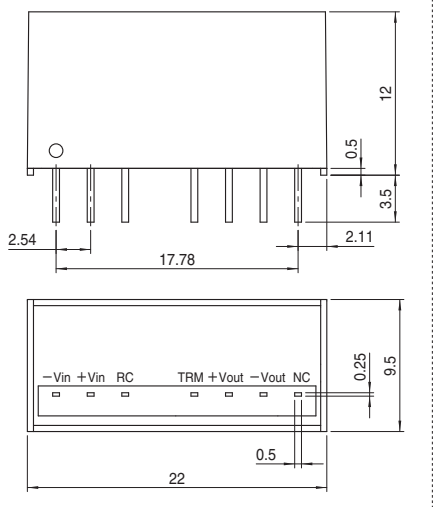

COSEL　オンボードタイプ

MGW10

呼称方法

MG	W	10	24	12	- □
①	②	③	④	⑤	⑥

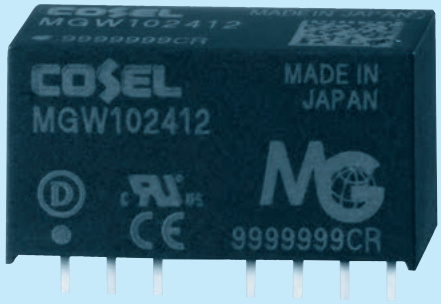

①シリーズ名
②2 出力
③定格出力電力
④定格入力電圧
⑤定格出力電圧
⑥オプション
Y2: 出力電圧可変
(+10%, -5%)

モデル			MGW100512	MGW100515	MGW101212	MGW101215	MGW102412	MGW102415	MGW104812	MGW104815
最大出力電力〔W〕			10.08	10.20	10.08	10.20	10.08	10.20	10.08	10.20
DC出力	電圧〔V〕	※1	±12または+24	±15または+30	±12または+24	±15または+30	±12または+24	±15または+30	±12または+24	±15または+30
	電流〔A〕		0.42	0.34	0.42	0.34	0.42	0.34	0.42	0.34

仕　様

	項目		MGW100512	MGW100515	MGW101212	MGW101215	MGW102412	MGW102415	MGW104812	MGW104815
入力	電圧〔V〕		DC4.5～9 (短時間サージ12.5V，100ms以下)		DC9～18 (短時間サージ25V，100ms以下)		DC18～36 (短時間サージ50V，100ms以下)		DC36～76 (短時間サージ100V，100ms以下)	
	電流〔A〕	※2	2.38typ	2.40typ	0.97typ	0.97typ	0.49typ	0.49typ	0.24typ	0.25typ
	効率〔%〕	※2	85typ	85typ	87typ	88typ	87typ	88typ	88typ	88typ
出力	定格電圧〔V〕		±12（+24）	±15（+30）	±12（+24）	±15（+30）	±12（+24）	±15（+30）	±12（+24）	±15（+30）
	定格電流〔A〕		0.42	0.34	0.42	0.34	0.42	0.34	0.42	0.34
	静的入力変動〔mV〕		60max	75max	60max	75max	60max	75max	60max	75max
	静的負荷変動〔mV〕	※3	480max	600max	480max	600max	480max	600max	480max	600max
		※4	600max	750max	600max	750max	600max	750max	600max	750max
	リップル〔mVp-p〕 ※5	Po=30%～	120max	120max	120max	120max	120max	120max	120max	120max
		Po=0～30%	480max	480max	360max	360max	360max	360max	360max	360max
	リップルノイズ〔mVp-p〕 ※5	Po=30%～	200max	200max	200max	200max	200max	200max	200max	200max
		Po=0～30%	600max	600max	500max	500max	500max	500max	500max	500max
	周囲温度変動〔mV〕	−20～+50℃	150max	180max	150max	180max	150max	180max	150max	180max
		−40～+50℃	240max	290max	240max	290max	240max	290max	240max	290max
	経時ドリフト〔mV〕	※6	48max	60max	48max	60max	48max	60max	48max	60max
	起動時間〔ms〕		30max（最低入力，Io=100%）							
	電圧設定確度〔V〕		11.64～12.36	14.55～15.45	11.64～12.36	14.55～15.45	11.64～12.36	14.55～15.45	11.64～12.36	14.55～15.45
付属機能	過電流保護		定格電流の105% minで動作、自動復帰							
	リモートコントロール（RC）		可能（負論理：L で出力ON、H で出力OFF）							
絶縁耐圧	入力－出力		DC1,500V　1分間 または　AC1,000V　1分間　カットオフ電流=10mA、DC500V 1,000MΩ min（20±15℃）							
環境	使用温・湿度		−40～+85℃，20～95%RH（結露なし）（「ディレーティング」参照）							
	保存温・湿度		−40～+100℃，20～95%RH（結露なし）							
	振動		10～55Hz　98.0m/s²（10G）　周期3分　X, Y, Z方向各1時間							
	衝撃		490.3m/s²（50G）　11ms X, Y, Z方向各1回							
適応規格	安全規格		UL60950-1，C-UL（CSA60950-1），EN62368-1取得							
構造	外形寸法/質量		22.0×12.0×9.5mm（W×H×D）/ 7g max							
	冷却方法		自然空冷／強制通風							

※1　±12V，±15V は、それぞれ＋ 24V，＋ 30V 単一出力電源としてご使用いただけます。
※2　定格入出力時
※3　片側負荷を 100% とし、もう一方の負荷を 20% → 100% 変化させた時の出力変動です。
※4　片側負荷を 100% とし、もう一方の負荷を 0% → 100% 変化させた時の出力変動です。
※5　電源出力端から 50mm 離した箇所に 1 μF のセラミックコンデンサを取り付けて測定。
　　Po は合計出力電力。
※6　経時ドリフトは周囲温度 25℃、定格入出力にて入力印加後 30 分～ 8 時間の変化です。
※　　その他の電源との並列運転はできません。

ブロックダイヤグラム

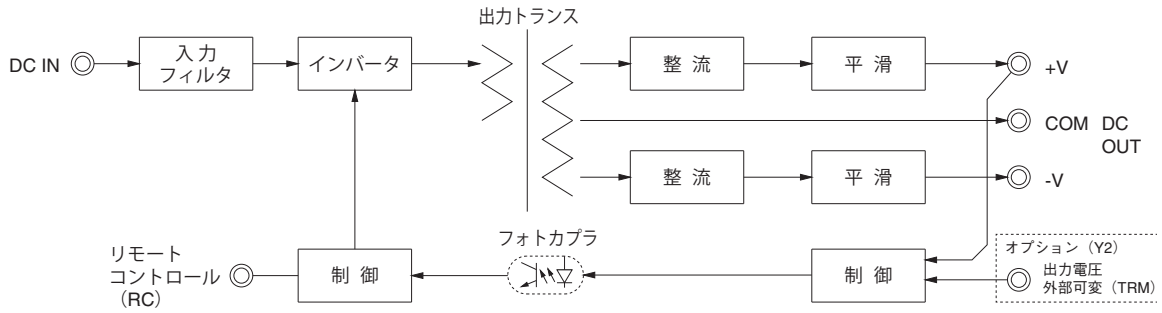

外 形

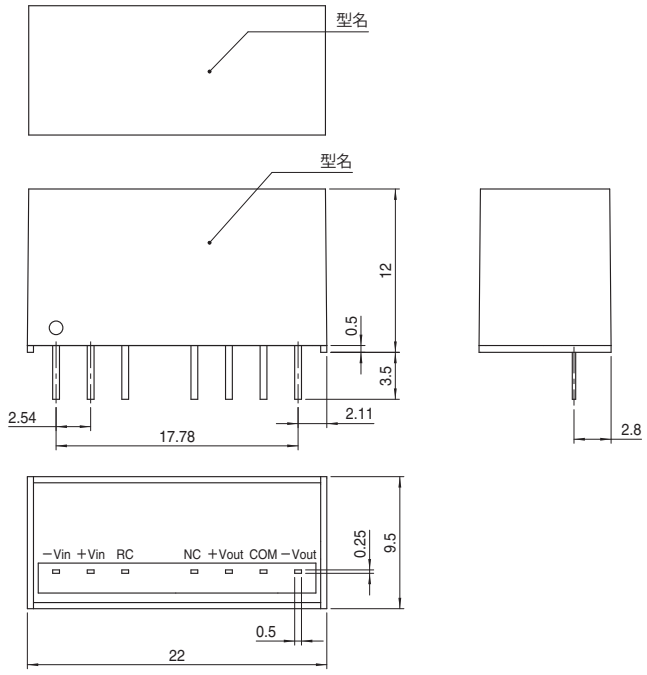

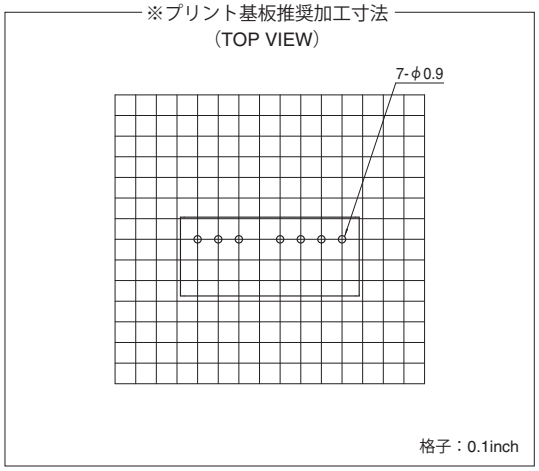

※一般公差±0.5
※単位：[mm]
※端子材質：銅合金
※端子メッキ処理：鉛フリーメッキ
※ケース材質：PBT
※質量：7g max

〈オプション（Y2）端子配列〉

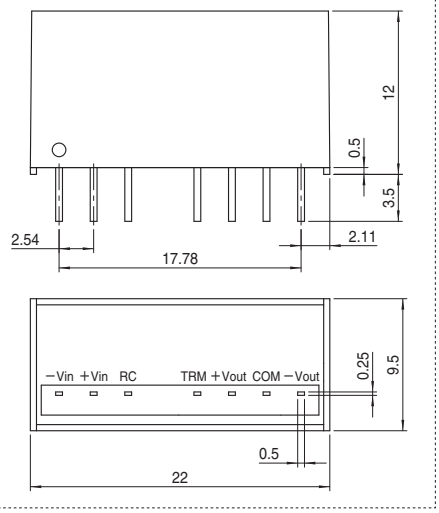

COSEL　オンボードタイプ

MGFS1R5

呼称方法

MGF	S	1R5	24	05	- □
①	②	③	④	⑤	⑧

RoHS

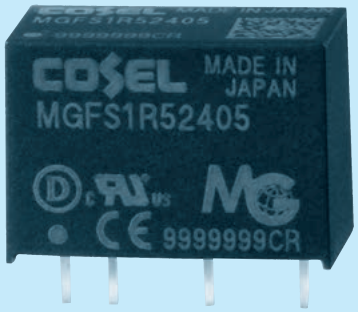

①シリーズ名
②単一出力
③定格出力電力
④定格入力電圧
⑤定格出力電圧
⑥オプション
Y2: 出力電圧可変
(+10%, -5%)

モデル		MGFS1R5243R3	MGFS1R52405	MGFS1R52412	MGFS1R52415
最大出力電力〔W〕		1.32	1.50	1.56	1.50
DC 出力	電圧〔V〕	3.3	5	12	15
	電流〔A〕	0.4	0.3	0.13	0.1

仕　様

	項目		MGFS1R5243R3	MGFS1R52405	MGFS1R52412	MGFS1R52415
入力	電圧〔V〕		DC9 ～ 36（短時間サージ　50V，100ms 以下）			
	電流〔A〕	※1	0.072typ	0.079typ	0.079typ	0.077typ
	効率〔%〕	※1	77typ	80typ	83typ	82typ
出力	定格電圧〔V〕		3.3	5	12	15
	定格電流〔A〕		0.4	0.3	0.13	0.1
	静的入力変動〔mV〕		20max	20max	48max	60max
	静的負荷変動〔mV〕		20max	20max	48max	60max
	リップル〔mVp-p〕	※2	120max	120max	150max	150max
	リップルノイズ〔mVp-p〕	※2	200max	200max	200max	200max
	周囲温度変動〔mV〕	−20～+85℃	50max	50max	150max	180max
		−40～+85℃	80max	80max	240max	290max
	経時ドリフト〔mV〕	※3	20max	20max	48max	60max
	起動時間〔ms〕		30max（最低入力，Io=100%）			
	電圧確度〔V〕		3.21 ～ 3.42	4.90 ～ 5.21	11.64 ～ 12.36	14.55 ～ 15.45
付属機能	過電流保護		定格電流の 105% min で動作、自動復帰			

モデル		MGFS1R5483R3	MGFS1R54805	MGFS1R54812	MGFS1R54815
最大出力電力〔W〕		1.32	1.50	1.56	1.50
DC 出力	電圧〔V〕	3.3	5	12	15
	電流〔A〕	0.4	0.3	0.13	0.1

仕　様

	項目		MGFS1R5483R3	MGFS1R54805	MGFS1R54812	MGFS1R54815
入力	電圧〔V〕		DC18 ～ 76（短時間サージ　100V，100ms 以下）			
	電流〔A〕	※1	0.037typ	0.040typ	0.040typ	0.039typ
	効率〔%〕	※1	76typ	79typ	82typ	81typ
出力	定格電圧〔V〕		3.3	5	12	15
	定格電流〔A〕		0.4	0.3	0.13	0.1
	静的入力変動〔mV〕		20max	20max	48max	60max
	静的負荷変動〔mV〕		20max	20max	48max	60max
	リップル〔mVp-p〕	※2	120max	120max	150max	150max
	リップルノイズ〔mVp-p〕	※2	200max	200max	200max	200max
	周囲温度変動〔mV〕	−20～+85℃	50max	50max	150max	180max
		−40～+85℃	80max	80max	240max	290max
	経時ドリフト〔mV〕	※3	20max	20max	48max	60max
	起動時間〔ms〕		30max（最低入力，Io=100%）			
	電圧確度〔V〕		3.21 ～ 3.42	4.90 ～ 5.21	11.64 ～ 12.36	14.55 ～ 15.45
付属機能	過電流保護		定格電流の 105% min で動作、自動復帰			

共　通　仕　様

絶縁耐圧	入力－出力	DC1,500V　1分間 または　AC1,000V　1分間　カットオフ電流=10mA、DC500V 1,000MΩ min（20±15℃）
環境	使用温・湿度	－40～＋85℃, 20～95%RH（結露なし）（「ディレーティング」参照）
	保存温・湿度	－40～＋100℃, 20～95%RH（結露なし）
	振動	10～55Hz　98.0m/s²（10G）　周期3分　X, Y, Z方向各1時間
	衝撃	490.3m/s²（50G）　11ms X, Y, Z方向各1回
適応規格	安全規格	UL60950-1, C-UL（CSA60950-1）, EN62368-1取得
構造	外形寸法 / 質量	17.0×12.0×8.5mm（W×H×D）/ 4g max
	冷却方法	自然空冷／強制通風

※1　定格入出力時
※2　電源出力端から50mm離した箇所に1μFのセラミックコンデンサを取り付けて測定
※3　周囲温度25℃、定格入出力にて入力印加後30分～8時間の変化
※　その他の電源との並列運転はできません。
※　＋24V、＋30V単一出力電源は、MGFW1R5□□12、MGFW1R5□□15にて、ご使用いただけます。

ブロックダイヤグラム

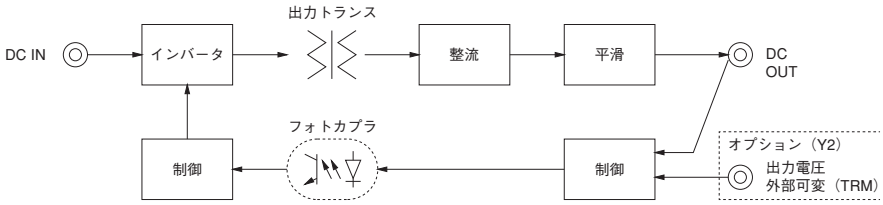

外　形

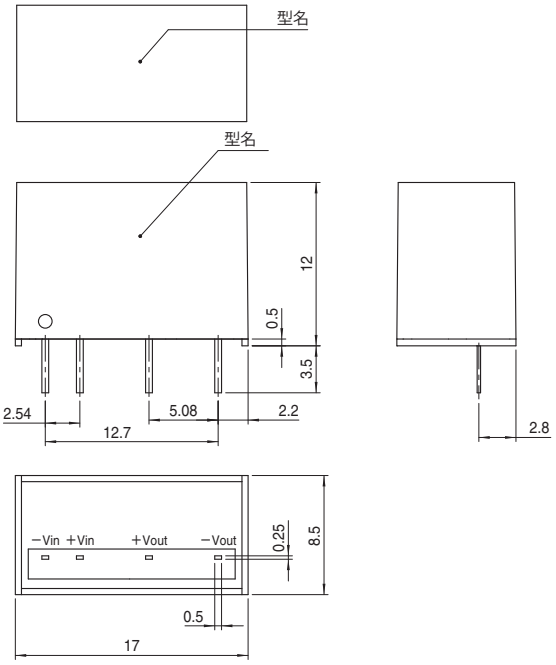

〈オプション（Y2）端子配列〉

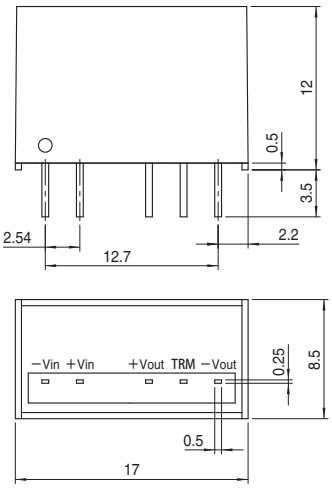

※プリント基板推奨加工寸法
（TOP VIEW）

〈標準品〉

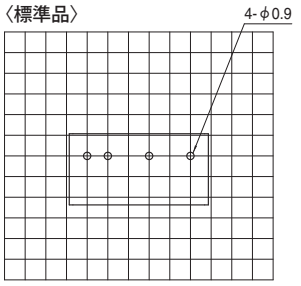

〈オプション：Y2〉

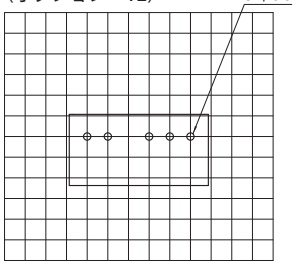

格子：0.1inch

※一般公差±0.5
※単位：[mm]
※端子材質：銅合金
※端子メッキ処理：鉛フリーメッキ
※ケース材質：PBT
※質量：4g max

COSEL　オンボードタイプ

MGFW1R5

呼称方法

MGF	W	1R5	24	12	-□
①	②	③	④	⑤	⑧

①シリーズ名
②2 出力
③定格出力電力
④定格入力電圧
⑤定格出力電圧
⑥オプション

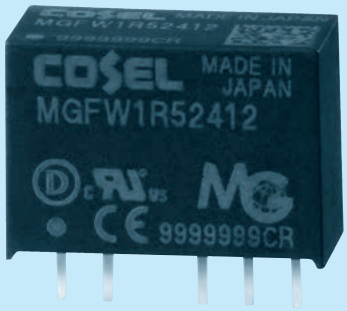

モデル			MGFW1R52412	MGFW1R52415	MGFW1R54812	MGFW1R54815
最大出力電力〔W〕			1.56	1.50	1.56	1.50
DC出力	電圧〔V〕	※1	±12または＋24	±15または＋30	±12または＋24	±15または＋30
	電流〔A〕		0.065	0.05	0.065	0.05

仕　様

	項目		MGFW1R52412	MGFW1R52415	MGFW1R54812	MGFW1R54815
入力	電圧〔V〕		DC9～36（短時間サージ50V，100ms以下）		DC18～76（短時間サージ100V，100ms以下）	
	電流〔A〕	※2	0.081typ	0.079typ	0.041typ	0.040typ
	効率〔%〕	※2	81typ	80typ	81typ	79typ
出力	定格電圧〔V〕		±12（＋24）	±15（＋30）	±12（＋24）	±15（＋30）
	定格電流〔A〕		0.065	0.05	0.065	0.05
	静的入力変動〔mV〕		60max	75max	60max	75max
	静的負荷変動〔mV〕	※3	480max	600max	480max	600max
		※4	600max	750max	600max	750max
	リップル〔mVp-p〕	※5	150max	150max	150max	150max
	リップルノイズ〔mVp-p〕	※5	200max	200max	200max	200max
	周囲温度変動〔mV〕	−20～+85℃	210max	260max	150max	180max
		−40～+85℃	320max	390max	240max	290max
	経時ドリフト〔mV〕	※6	48max	60max	48max	60max
	起動時間〔ms〕		30max（最低入力，Io=100%）			
	電圧設定確度〔V〕		11.64～12.36	14.55～15.45	11.64～12.36	14.55～15.45
付属機能	過電流保護		定格電流の105% minで動作、自動復帰			
絶縁耐圧	入力－出力		DC1,500V　1分間 または　AC1,000V　1分間　カットオフ電流=10mA、DC500V 1,000MΩ min（20±15℃）			
環境	使用温・湿度		－40～＋85℃，20～95%RH（結露なし）（「ディレーティング」参照）			
	保存温・湿度		－40～＋100℃，20～95%RH（結露なし）			
	振動		10～55Hz　98.0m/s²（10G）　周期3分　X, Y, Z方向各1時間			
	衝撃		490.3m/s²（50G）　11ms X, Y, Z方向各1回			
適応規格	安全規格		UL60950-1，C-UL（CSA60950-1），EN62368-1取得			
構造	外形寸法/質量		17.0×12.0×8.5mm（W×H×D）/ 4g max			
	冷却方法		自然空冷／強制通風			

※1　±12V，±15Vは、それぞれ＋24V，＋30V単一出力電源としてご使用いただけます。
※2　定格入出力時
※3　片側負荷を100%とし、もう一方の負荷を20%→100%変化させた時の出力変動です。
※4　片側負荷を100%とし、もう一方の負荷を0%→100%変化させた時の出力変動です。
※5　電源出力端から50mm離した箇所に1μFのセラミックコンデンサを取り付けて測定。
※6　経時ドリフトは周囲温度25℃、定格入出力にて入力印加後30分～8時間の変化です。
※　その他の電源との並列運転はできません。

ブロックダイヤグラム

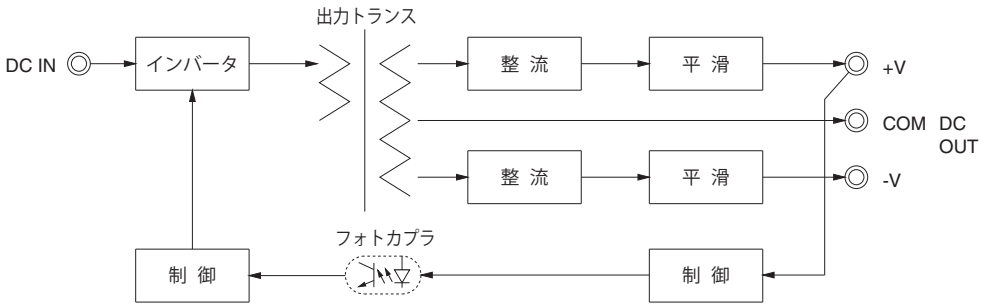

外 形

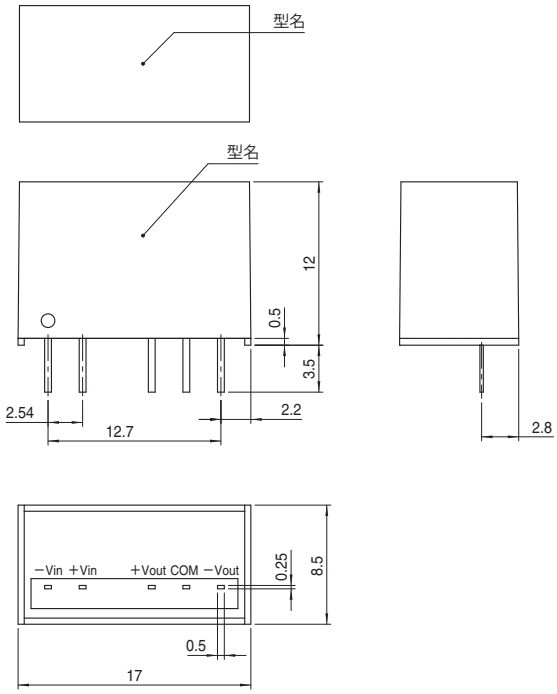

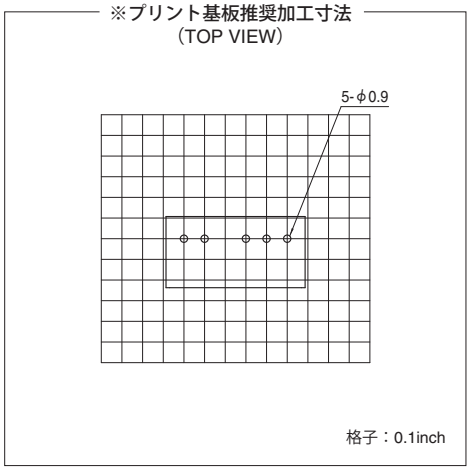

※一般公差±0.5
※単位：[mm]
※端子材質：銅合金
※端子メッキ処理：鉛フリーメッキ
※ケース材質：PBT
※質量：4g max

COSEL　オンボードタイプ

MGFS3

呼称方法

MGF	S	3	24	05	- □
①	②	③	④	⑤	⑥

①シリーズ名
②単一出力
③定格出力電力
④定格入力電圧
⑤定格出力電圧
⑥オプション
Y2: 出力電圧可変
(+10%, -5%)

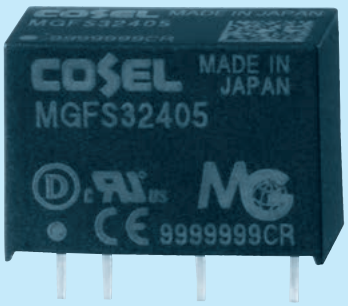

モデル		MGFS3243R3	MGFS32405	MGFS32412	MGFS32415
最大出力電力〔W〕		2.64	3.00	3.00	3.00
DC 出力	電圧〔V〕	3.3	5	12	15
	電流〔A〕	0.8	0.6	0.25	0.2

仕　様

	項目		MGFS3243R3	MGFS32405	MGFS32412	MGFS32415
入力	電圧〔V〕		DC9～36（短時間サージ　50V, 100ms以下）（DC12V未満ではディレーティングが必要です。「ディレーティング」をご参照ください。）			
	電流〔A〕	※1	0.15typ	0.16typ	0.15typ	0.15typ
	効率〔%〕	※1	78typ	81typ	85typ	84typ
出力	定格電圧〔V〕		3.3	5	12	15
	定格電流〔A〕		0.8	0.6	0.25	0.2
	静的入力変動〔mV〕		20max	20max	48max	60max
	静的負荷変動〔mV〕		20max	20max	48max	60max
	リップル〔mVp-p〕	※2	120max	120max	150max	150max
	リップルノイズ〔mVp-p〕	※2	200max	200max	200max	200max
	周囲温度変動〔mV〕	−20～+75℃	50max	50max	150max	180max
		−40～+75℃	80max	80max	240max	290max
	経時ドリフト〔mV〕	※3	20max	20max	48max	60max
	起動時間〔ms〕		30max（最低入力，Io=100%）			
	電圧確度〔V〕		3.21 ～ 3.42	4.90 ～ 5.21	11.64 ～ 12.36	14.55 ～ 15.45
付属機能	過電流保護		定格電流の 105% min で動作、自動復帰			

モデル		MGFS3483R3	MGFS34805	MGFS34812	MGFS34815
最大出力電力〔W〕		2.64	3.00	3.00	3.00
DC 出力	電圧〔V〕	3.3	5	12	15
	電流〔A〕	0.8	0.6	0.25	0.2

仕　様

	項目		MGFS3483R3	MGFS34805	MGFS34812	MGFS34815
入力	電圧〔V〕		DC18～76（短時間サージ　100V, 100ms以下）（DC24V未満ではディレーティングが必要です。「ディレーティング」をご参照ください。）			
	電流〔A〕	※1	0.072typ	0.079typ	0.076typ	0.076typ
	効率〔%〕	※1	77typ	80typ	83typ	83typ
出力	定格電圧〔V〕		3.3	5	12	15
	定格電流〔A〕		0.8	0.6	0.25	0.2
	静的入力変動〔mV〕		20max	20max	48max	60max
	静的負荷変動〔mV〕		20max	20max	48max	60max
	リップル〔mVp-p〕	※2	120max	120max	150max	150max
	リップルノイズ〔mVp-p〕	※2	200max	200max	200max	200max
	周囲温度変動〔mV〕	−20～+75℃	50max	50max	150max	180max
		−40～+75℃	80max	80max	240max	290max
	経時ドリフト〔mV〕	※3	20max	20max	48max	60max
	起動時間〔ms〕		30max（最低入力，Io=100%）			
	電圧確度〔V〕		3.21 ～ 3.42	4.90 ～ 5.21	11.64 ～ 12.36	14.55 ～ 15.45
付属機能	過電流保護		定格電流の 105% min で動作、自動復帰			

共　通　仕　様

絶縁耐圧	入力－出力	DC1,500V　1分間 または　AC1,000V　1分間　カットオフ電流=10mA、DC500V 1,000MΩ min（20±15℃）
環境	使用温・湿度	－40～＋85℃, 20～95%RH（結露なし）（「ディレーティング」参照）
	保存温・湿度	－40～＋100℃, 20～95%RH（結露なし）
	振動	10～55Hz　98.0m/s²（10G）　周期3分　X, Y, Z方向各1時間
	衝撃	490.3m/s²（50G）　11ms X, Y, Z方向各1回
適応規格	安全規格	UL60950-1, C-UL（CSA60950-1）, EN62368-1取得
構造	外形寸法 / 質量	17.0×12.0×8.5mm（W×H×D）/ 4g max
	冷却方法	自然空冷／強制通風

※1　定格入出力時
※2　電源出力端から50mm離した箇所に1μFのセラミックコンデンサを取り付けて測定
※3　周囲温度25℃、定格入出力にて入力印加後30分～8時間の変化
※　その他の電源との並列運転はできません。
※　＋24V、＋30V単一出力電源は、MGFW3□□12、MGFW3□□15にて、ご使用いただけます。

ブロックダイヤグラム

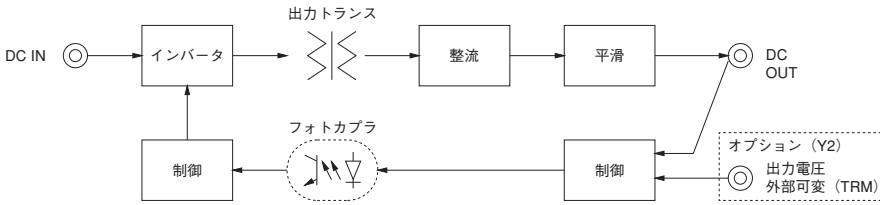

外　形

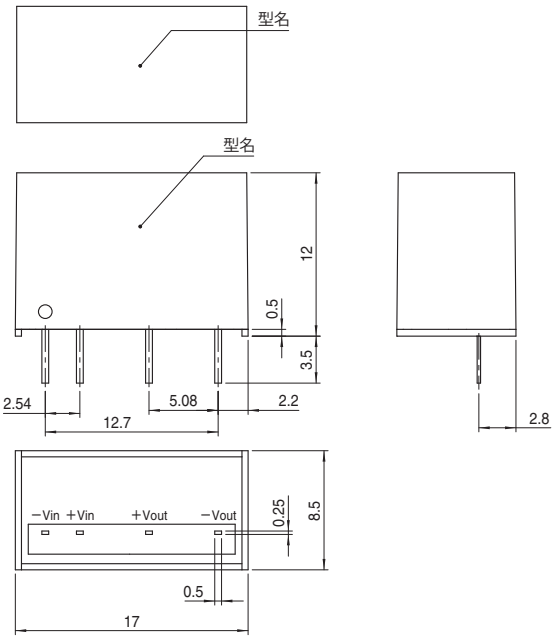

〈オプション（Y2）端子配列〉

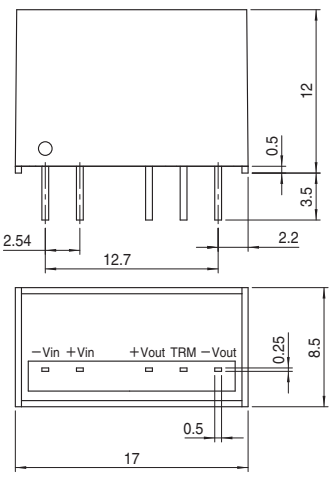

※プリント基板推奨加工寸法
（TOP VIEW）

〈標準品〉

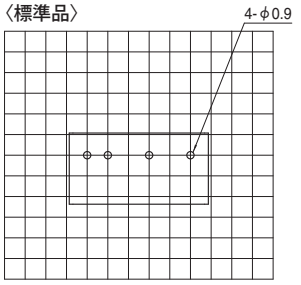

〈オプション：Y2〉

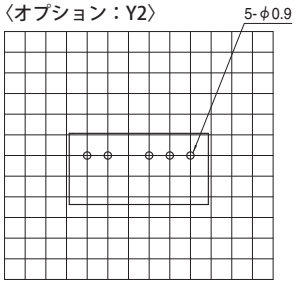

格子：0.1inch

※一般公差±0.5
※単位：[mm]
※端子材質：銅合金
※端子メッキ処理：鉛フリーメッキ
※ケース材質：PBT
※質量：4g max

COSEL　オンボードタイプ

MGFW3

呼称方法

MGF	W	3	24	12	- □
①	②	③	④	⑤	⑧

①シリーズ名
②2 出力
③定格出力電力
④定格入力電圧
⑤定格出力電圧
⑥オプション

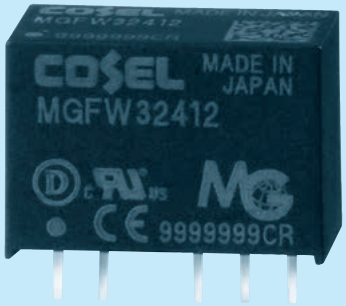

モデル			MGFW32412	MGFW32415	MGFW34812	MGFW34815
最大出力電力〔W〕			3.12	3.00	3.12	3.00
DC出力	電圧〔V〕	※1	±12または＋24	±15または＋30	±12または＋24	±15または＋30
	電流〔A〕		0.13	0.1	0.13	0.1

仕　様

	項目		MGFW32412	MGFW32415	MGFW34812	MGFW34815
入力	電圧〔V〕		DC9～36（短時間サージ　50V，100ms以下）（DC12V未満ではディレーティングが必要です。「ディレーティング」をご参照ください。）		DC18～76（短時間サージ　100V，100ms以下）（DC24V未満ではディレーティングが必要です。「ディレーティング」をご参照ください。）	
	電流〔A〕	※2	0.16typ	0.16typ	0.081typ	0.078typ
	効率〔%〕	※2	82typ	82typ	81typ	81typ
出力	定格電圧〔V〕		±12（＋24）	±15（＋30）	±12（＋24）	±15（＋30）
	定格電流〔A〕		0.13	0.1	0.13	0.1
	静的入力変動〔mV〕		60max	75max	60max	75max
	静的負荷変動〔mV〕	※3	480max	600max	480max	600max
		※4	600max	750max	600max	750max
	リップル〔mVp-p〕	※5	150max	150max	150max	150max
	リップルノイズ〔mVp-p〕	※5	200max	200max	200max	200max
	周囲温度変動〔mV〕	−20～+70℃	180max	220max	180max	220max
		−40～+70℃	290max	340max	290max	340max
	経時ドリフト〔mV〕	※6	48max	60max	48max	60max
	起動時間〔ms〕		30max（最低入力，Io=100%）			
	電圧設定確度〔V〕		11.64～12.36	14.55～15.45	11.64～12.36	14.55～15.45
付属機能	過電流保護		定格電流の105% minで動作、自動復帰			
絶縁耐圧	入力－出力		DC1,500V　1分間 または　AC1,000V　1分間　カットオフ電流=10mA、DC500V 1,000MΩ min　（20±15℃）			
環境	使用温・湿度		−40～＋85℃，20～95%RH（結露なし）（「ディレーティング」参照）			
	保存温・湿度		−40～＋100℃，20～95%RH（結露なし）			
	振動		10～55Hz　98.0m/s²（10G）　周期3分　X, Y, Z方向各1時間			
	衝撃		490.3m/s²（50G）　11ms X, Y, Z方向各1回			
適応規格	安全規格		UL60950-1，C-UL（CSA60950-1），EN62368-1取得			
構造	外形寸法/質量		17.0×12.0×8.5mm（W×H×D）/ 4g max			
	冷却方法		自然空冷／強制通風			

※1　±12V，±15Vは、それぞれ＋24V，＋30V単一出力電源としてご使用いただけます。
※2　定格入出力時
※3　片側負荷を100%とし、もう一方の負荷を20%→100%変化させた時の出力変動です。
※4　片側負荷を100%とし、もう一方の負荷を0%→100%変化させた時の出力変動です。
※5　電源出力端から50mm離した箇所に1μFのセラミックコンデンサを取り付けて測定。
※6　経時ドリフトは周囲温度25℃、定格入出力にて入力印加後30分～8時間の変化です。
※　その他の電源との並列運転はできません。

ブロックダイヤグラム

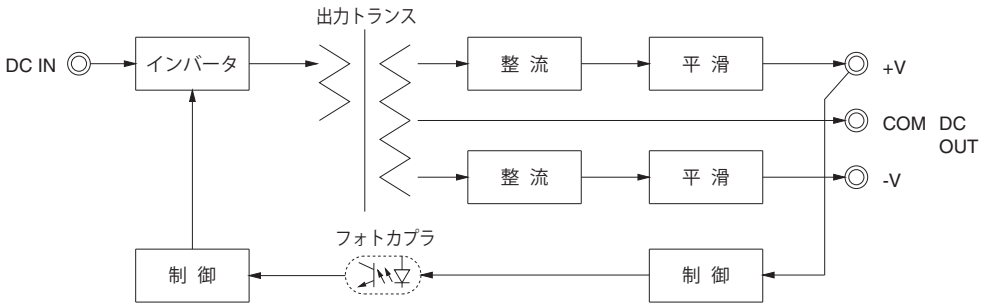

外　形

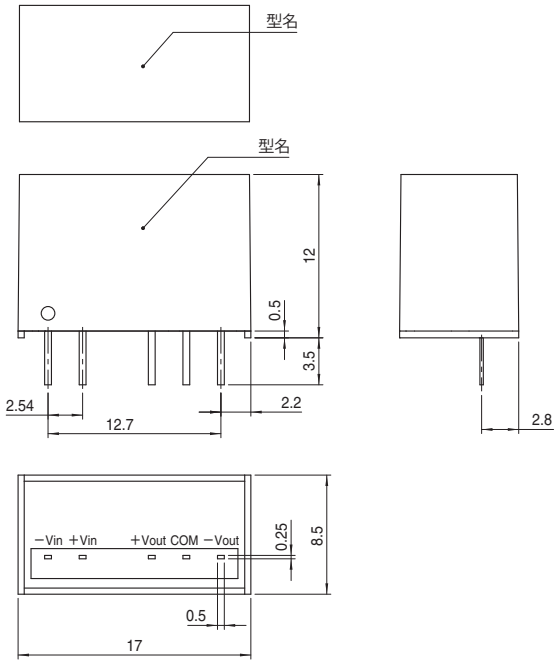

※プリント基板推奨加工寸法
（TOP VIEW）

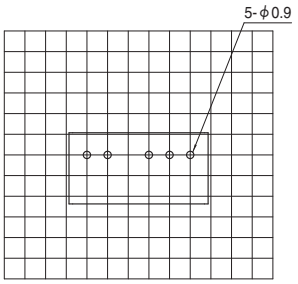

※一般公差±0.5
※単位：[mm]
※端子材質：銅合金
※端子メッキ処理：鉛フリーメッキ
※ケース材質：PBT
※質量：4g max

COSEL　オンボードタイプ

MGFS6

呼称方法

MGF　S　6　24　05　-□

①　②　③　④　⑤　⑥

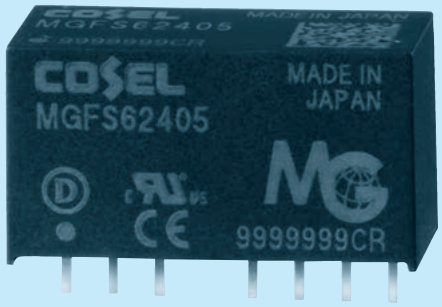

①シリーズ名
②単一出力
③定格出力電力
④定格入力電圧
⑤定格出力電圧
⑥オプション
Y2: 出力電圧可変
(+10%, -5%)

モデル		MGFS6243R3	MGFS62405	MGFS62412	MGFS62415
最大出力電力〔W〕		5.28	6.0	6.0	6.0
DC 出力	電圧〔V〕	3.3	5	12	15
	電流〔A〕	1.6	1.2	0.5	0.4

仕　様

	項目		MGFS6243R3	MGFS62405	MGFS62412	MGFS62415
入力	電圧〔V〕		DC9 ～ 36（短時間サージ　50V，100ms 以下）			
	電流〔A〕	※1	0.28typ	0.30typ	0.29typ	0.29typ
	効率〔%〕	※1	80typ	84typ	88typ	88typ
出力	定格電圧〔V〕		3.3	5	12	15
	定格電流〔A〕		1.6	1.2	0.5	0.4
	静的入力変動〔mV〕		20max	20max	48max	60max
	静的負荷変動〔mV〕		20max	20max	48max	60max
	リップル〔mVp-p〕※2	Io=30%～	75max	75max	100max	100max
		Io=0～30%	225max	225max	300max	300max
	リップルノイズ〔mVp-p〕※2	Io=30%～	120max	120max	150max	150max
		Io=0～30%	300max	300max	400max	400max
	周囲温度変動〔mV〕	−20～+65℃	50max	50max	150max	180max
		−40～+65℃	80max	80max	240max	290max
	経時ドリフト〔mV〕	※3	20max	20max	48max	60max
	起動時間〔ms〕		30max（最低入力，Io=100%）			
	電圧設定確度〔V〕		3.21 ～ 3.42	4.90 ～ 5.21	11.64 ～ 12.36	14.55 ～ 15.45
付属機能	過電流保護		定格電流の 105% min で動作、自動復帰			
	リモートコントロール（RC）		可能（負論理：L で出力 ON、H で出力 OFF）			

モデル		MGFS6483R3	MGFS64805	MGFS64812	MGFS64815
最大出力電力〔W〕		5.28	6.0	6.0	6.0
DC 出力	電圧〔V〕	3.3	5	12	15
	電流〔A〕	1.6	1.2	0.5	0.4

仕　様

	項目		MGFS6483R3	MGFS64805	MGFS64812	MGFS64815
入力	電圧〔V〕		DC18 ～ 76（短時間サージ　100V，100ms 以下）			
	電流〔A〕	※1	0.14typ	0.15typ	0.15typ	0.15typ
	効率〔%〕	※1	80typ	84typ	88typ	88typ
出力	定格電圧〔V〕		3.3	5	12	15
	定格電流〔A〕		1.6	1.2	0.5	0.4
	静的入力変動〔mV〕		20max	20max	48max	60max
	静的負荷変動〔mV〕		20max	20max	48max	60max
	リップル〔mVp-p〕※2	Io=30%～	75max	75max	100max	100max
		Io=0～30%	225max	225max	300max	300max
	リップルノイズ〔mVp-p〕※2	Io=30%～	120max	120max	150max	150max
		Io=0～30%	300max	300max	400max	400max
	周囲温度変動〔mV〕	−20～+65℃	50max	50max	150max	180max
		−40～+65℃	80max	80max	240max	290max
	経時ドリフト〔mV〕	※3	20max	20max	48max	60max
	起動時間〔ms〕		30max（最低入力，Io=100%）			
	電圧設定確度〔V〕		3.21 ～ 3.42	4.90 ～ 5.21	11.64 ～ 12.36	14.55 ～ 15.45
付属機能	過電流保護		定格電流の 105% min で動作、自動復帰			
	リモートコントロール（RC）		可能（負論理：L で出力 ON、H で出力 OFF）			

共　通　仕　様

絶縁耐圧	入力－出力	DC1,500V　1分間 または　AC1,000V　1分間　カットオフ電流=10mA、DC500V 1,000MΩ min（20±15℃）
環境	使用温・湿度	－40～＋85℃, 20～95%RH（結露なし）（「ディレーティング」参照）
	保存温・湿度	－40～＋100℃, 20～95%RH（結露なし）
	振動	10～55Hz　98.0m/s²（10G）　周期3分　X, Y, Z方向各1時間
	衝撃	490.3m/s²（50G）11ms X, Y, Z方向各1回
適応規格	安全規格	UL60950-1, C-UL（CSA60950-1）, EN62368-1取得
構造	外形寸法 / 質量	22.0×12.0×9.5mm（W×H×D）/ 7g max
	冷却方法	自然空冷／強制通風

※1　定格入出力時
※2　電源出力端から50mm離した箇所に1μFのセラミックコンデンサを取り付けて測定
※3　周囲温度25℃、定格入出力にて入力印加後30分～8時間の変化
※　その他の電源との並列運転はできません。
※　＋24V、＋30V単一出力電源は、MGFW6□□12、MGFW6□□15にて、ご使用いただけます。

ブロックダイヤグラム

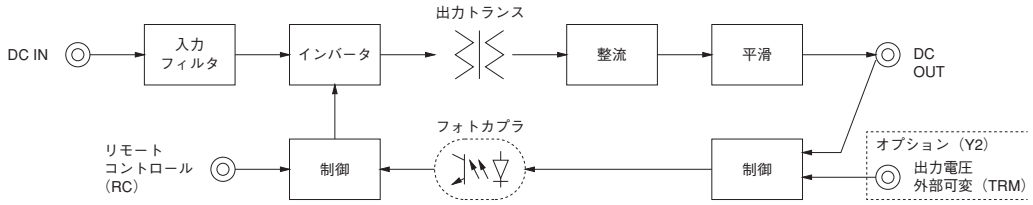

外　形

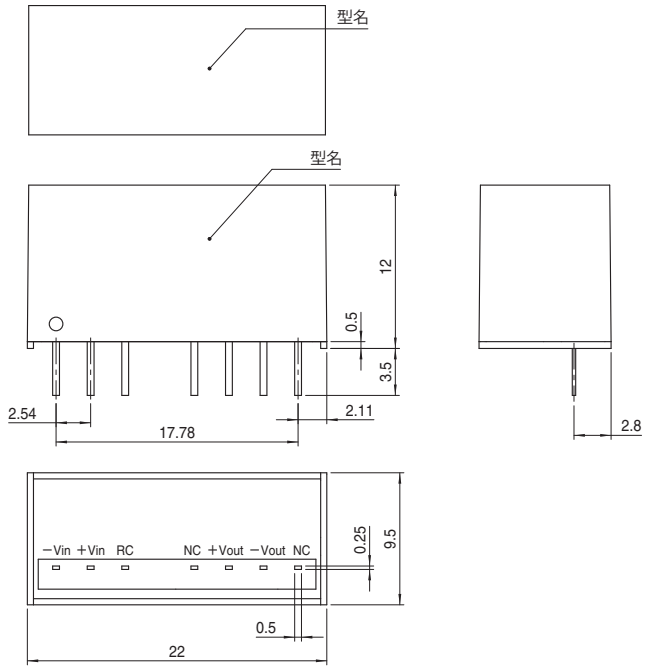

※プリント基板推奨加工寸法
（TOP VIEW）

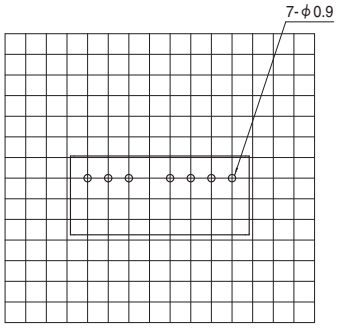

※一般公差±0.5
※単位：[mm]
※端子材質：銅合金
※端子メッキ処理：鉛フリーメッキ
※ケース材質：PBT
※質量：7g max

〈オプション（Y2）端子配列〉

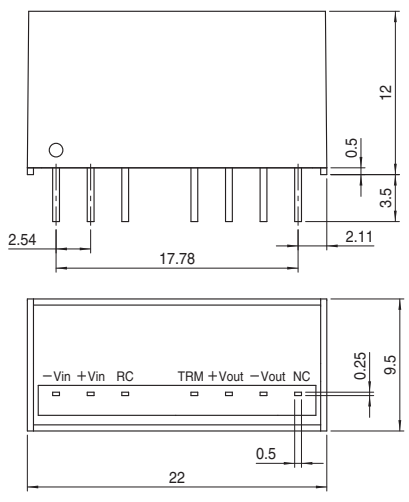

COSEL　オンボードタイプ

MGFW6

呼称方法

MGF	W	6	24	12	-□
①	②	③	④	⑤	⑥

①シリーズ名
②2 出力
③定格出力電力
④定格入力電圧
⑤定格出力電圧
⑥オプション
Y2: 出力電圧可変
(+10%, -5%)

RoHS

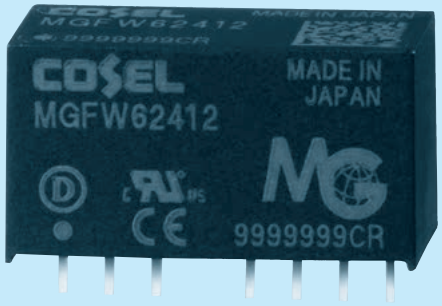

モデル			MGFW62412	MGFW62415	MGFW64812	MGFW64815
最大出力電力〔W〕			6.00	6.00	6.00	6.00
DC出力	電圧〔V〕	※1	±12または+24	±15または+30	±12または+24	±15または+30
	電流〔A〕		0.25	0.2	0.25	0.2

仕　様

	項目		MGFW62412	MGFW62415	MGFW64812	MGFW64815
入力	電圧〔V〕		DC9～36（短時間サージ50V，100ms以下）		DC18～76（短時間サージ100V，100ms以下）	
	電流〔A〕	※2	0.29typ	0.29typ	0.15typ	0.15typ
	効率〔%〕	※2	87typ	88typ	88typ	88typ
出力	定格電圧〔V〕		±12（+24）	±15（+30）	±12（+24）	±15（+30）
	定格電流〔A〕		0.25	0.2	0.25	0.2
	静的入力変動〔mV〕		60max	75max	60max	75max
	静的負荷変動〔mV〕	※3	480max	600max	480max	600max
		※4	600max	750max	600max	750max
	リップル〔mVp-p〕※5	Po=30%～	120max	120max	120max	120max
		Po=0～30%	360max	360max	360max	360max
	リップルノイズ〔mVp-p〕※5	Po=30%～	200max	200max	200max	200max
		Po=0～30%	500max	500max	500max	500max
	周囲温度変動〔mV〕	−20～+75℃	190max	230max	190max	230max
		−40～+75℃	300max	360max	300max	360max
	経時ドリフト〔mV〕	※6	48max	60max	48max	60max
	起動時間〔ms〕		30max（最低入力，Io=100%）			
	電圧設定確度〔V〕		11.64～12.36	14.55～15.45	11.64～12.36	14.55～15.45
付属機能	過電流保護		定格電流の105% minで動作、自動復帰			
	リモートコントロール（RC）		可能（負論理：L で出力ON、H で出力OFF）			
絶縁耐圧	入力－出力		DC1,500V　1分間 または　AC1,000V　1分間　カットオフ電流=10mA、DC500V 1,000MΩ min　(20±15℃)			
環境	使用温・湿度		−40～+85℃，20～95%RH（結露なし）（「ディレーティング」参照）			
	保存温・湿度		−40～+100℃，20～95%RH（結露なし）			
	振動		10～55Hz　98.0m/s²（10G）　周期3分　X, Y, Z方向各1時間			
	衝撃		490.3m/s²（50G）　11ms X, Y, Z方向各1回			
適応規格	安全規格		UL60950-1，C-UL（CSA60950-1），EN62368-1取得			
構造	外形寸法/質量		22.0×12.0×9.5mm（W×H×D）/ 7g max			
	冷却方法		自然空冷／強制通風			

※1　±12V，±15Vは、それぞれ+24V，+30V単一出力電源としてご使用いただけます。
※2　定格入出力時
※3　片側負荷を100%とし、もう一方の負荷を20%→100%変化させた時の出力変動です。
※4　片側負荷を100%とし、もう一方の負荷を0%→100%変化させた時の出力変動です。
※5　電源出力端から50mm離した箇所に1μFのセラミックコンデンサを取り付けて測定。
Poは合計出力電力。
※6　経時ドリフトは周囲温度25℃、定格入出力にて入力印加後30分～8時間の変化です。
※　その他の電源との並列運転はできません。

ブロックダイヤグラム

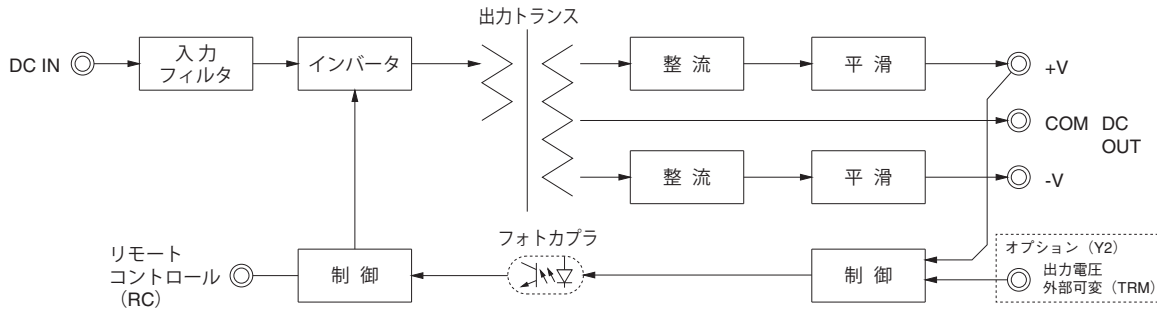

外 形

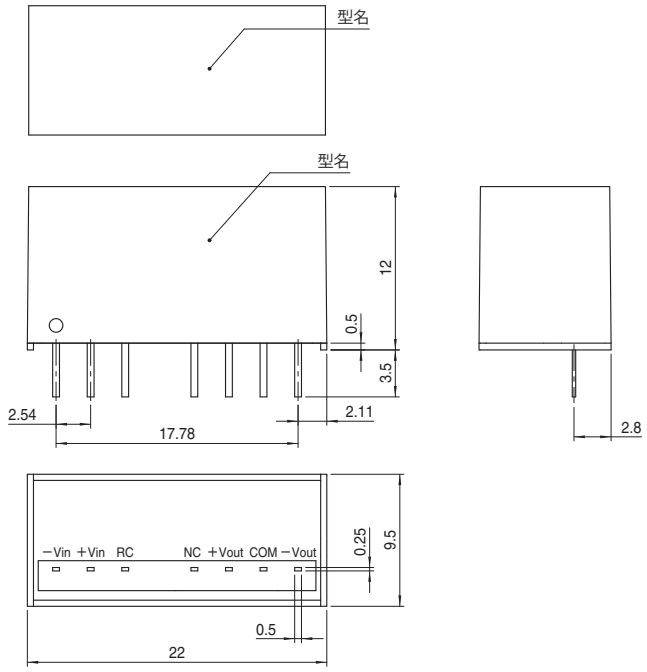

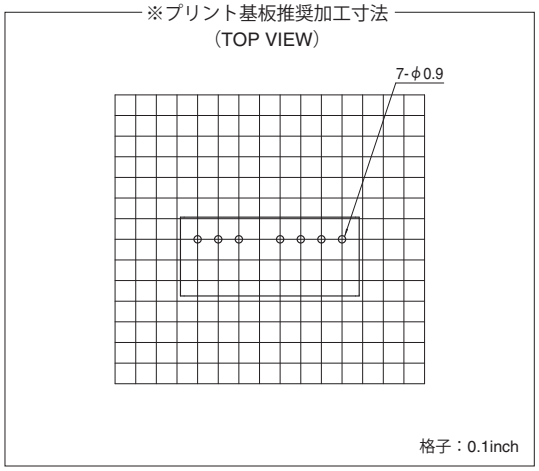

※一般公差±0.5
※単位：[mm]
※端子材質：銅合金
※端子メッキ処理：鉛フリーメッキ
※ケース材質：PBT
※質量：7g max

〈オプション（Y2）端子配列〉

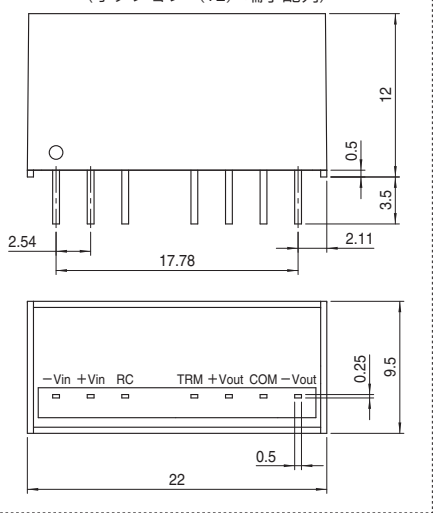

COSEL　オンボードタイプ

MGFS10

呼称方法

MGF　S　10　24　05　-□

①　②　③　④　⑤　⑥

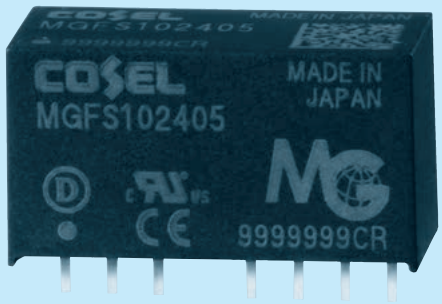

①シリーズ名
②単一出力
③定格出力電力
④定格入力電圧
⑤定格出力電圧
⑥オプション
Y2: 出力電圧可変
(+10%, -5%)

モデル		MGFS10243R3	MGFS102405	MGFS102412	MGFS102415
最大出力電力〔W〕		8.58	10.0	10.8	10.5
DC 出力	電圧〔V〕	3.3	5	12	15
	電流〔A〕	2.6	2.0	0.9	0.7

仕　様

	項目		MGFS10243R3	MGFS102405	MGFS102412	MGFS102415
入力	電圧〔V〕		DC9～36（短時間サージ　50V, 100ms以下）（DC12V未満ではディレーティングが必要です。「ディレーティング」をご参照ください。）			
	電流〔A〕	※1	0.42typ	0.48typ	0.51typ	0.50typ
	効率〔%〕	※1	86typ	88typ	89typ	89typ
出力	定格電圧〔V〕		3.3	5	12	15
	定格電流〔A〕		2.6	2.0	0.9	0.7
	静的入力変動〔mV〕		20max	20max	48max	60max
	静的負荷変動〔mV〕		20max	20max	48max	60max
	リップル〔mVp-p〕※2	Io=30%～	75max	75max	100max	100max
		Io=0～30%	225max	225max	300max	300max
	リップルノイズ〔mVp-p〕※2	Io=30%～	120max	120max	150max	150max
		Io=0～30%	300max	300max	400max	400max
	周囲温度変動〔mV〕	−20～+55℃	50max	50max	150max	180max
		−40～+55℃	80max	80max	240max	290max
	経時ドリフト〔mV〕	※3	20max	20max	48max	60max
	起動時間〔ms〕		30max（最低入力，Io=100%）			
	電圧設定確度〔V〕		3.21 ～ 3.42	4.90 ～ 5.21	11.64 ～ 12.36	14.55 ～ 15.45
付属機能	過電流保護		定格電流の 105% min で動作、自動復帰			
	リモートコントロール（RC）		可能（負論理：L で出力 ON、H で出力 OFF）			

モデル		MGFS10483R3	MGFS104805	MGFS104812	MGFS104815
最大出力電力〔W〕		8.58	10.0	10.8	10.5
DC 出力	電圧〔V〕	3.3	5	12	15
	電流〔A〕	2.6	2.0	0.9	0.7

仕　様

	項目		MGFS10483R3	MGFS104805	MGFS104812	MGFS104815
入力	電圧〔V〕		DC18～76（短時間サージ　100V, 100ms以下）（DC24V未満ではディレーティングが必要です。「ディレーティング」をご参照ください。）			
	電流〔A〕	※1	0.21typ	0.24typ	0.26typ	0.25typ
	効率〔%〕	※1	86typ	88typ	89typ	89typ
出力	定格電圧〔V〕		3.3	5	12	15
	定格電流〔A〕		2.6	2.0	0.9	0.7
	静的入力変動〔mV〕		20max	20max	48max	60max
	静的負荷変動〔mV〕		20max	20max	48max	60max
	リップル〔mVp-p〕※2	Io=30%～	75max	75max	100max	100max
		Io=0～30%	225max	225max	300max	300max
	リップルノイズ〔mVp-p〕※2	Io=30%～	120max	120max	150max	150max
		Io=0～30%	300max	300max	400max	400max
	周囲温度変動〔mV〕	−20～+55℃	50max	50max	150max	180max
		−40～+55℃	80max	80max	240max	290max
	経時ドリフト〔mV〕	※3	20max	20max	48max	60max
	起動時間〔ms〕		30max（最低入力，Io=100%）			
	電圧設定確度〔V〕		3.21 ～ 3.42	4.90 ～ 5.21	11.64 ～ 12.36	14.55 ～ 15.45
付属機能	過電流保護		定格電流の 105% min で動作、自動復帰			
	リモートコントロール（RC）		可能（負論理：L で出力 ON、H で出力 OFF）			

共　通　仕　様

絶縁耐圧	入力－出力	DC1,500V　1分間 または　AC1,000V　1分間　カットオフ電流=10mA、DC500V 1,000MΩ min（20±15℃）
環境	使用温・湿度	－40～＋85℃, 20～95%RH（結露なし）（「ディレーティング」参照）
	保存温・湿度	－40～＋100℃, 20～95%RH（結露なし）
	振動	10～55Hz　98.0m/s²（10G）　周期3分　X, Y, Z方向各1時間
	衝撃	490.3m/s²（50G）11ms X, Y, Z方向各1回
適応規格	安全規格	UL60950-1, C-UL（CSA60950-1）, EN62368-1取得
構造	外形寸法 / 質量	22.0×12.0×9.5mm（W×H×D）/ 7g max
	冷却方法	自然空冷／強制通風

※1　定格入出力時
※2　電源出力端から50mm離した箇所に1μFのセラミックコンデンサを取り付けて測定
※3　周囲温度25℃、定格入出力にて入力印加後30分～8時間の変化
※　その他の電源との並列運転はできません。
※　＋24V、＋30V単一出力電源は、MGFW10□□12、MGFW10□□15にて、ご使用いただけます。

ブロックダイヤグラム

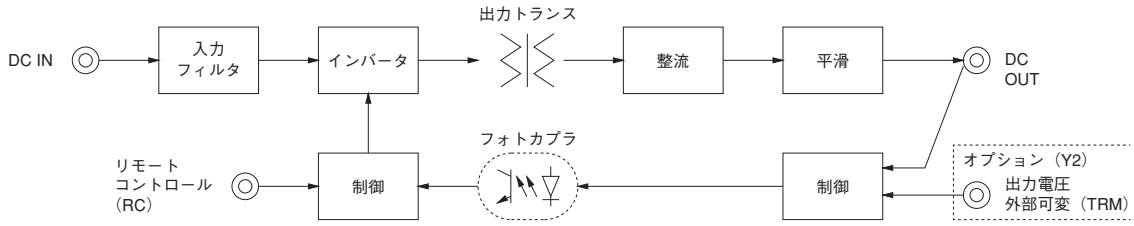

外　形

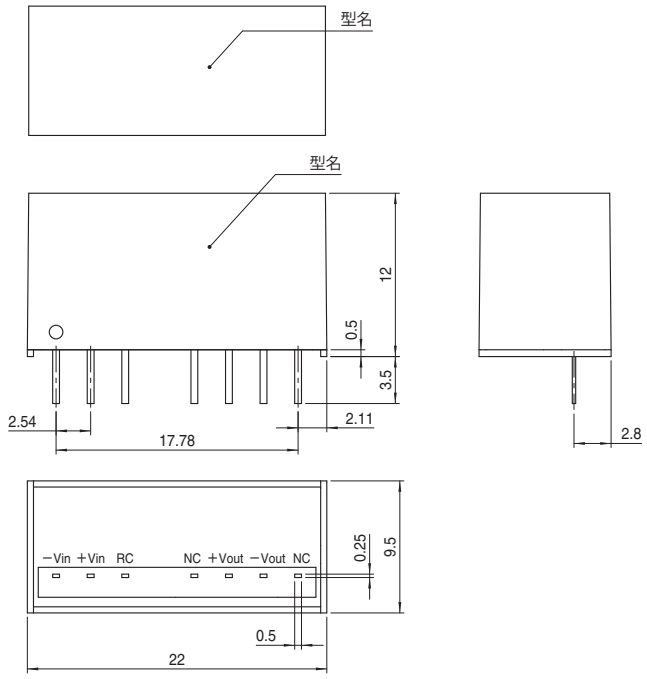

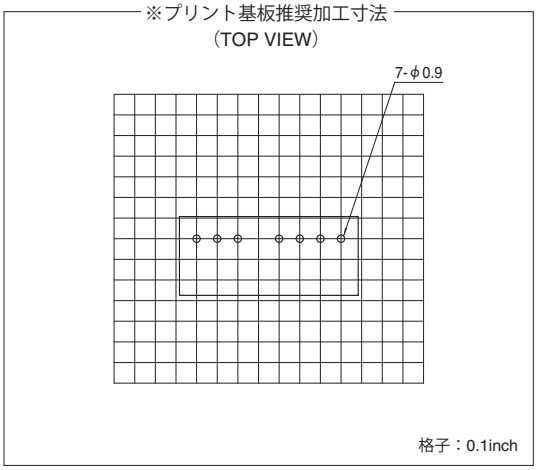

※一般公差±0.5
※単位：[mm]
※端子材質：銅合金
※端子メッキ処理：鉛フリーメッキ
※ケース材質：PBT
※質量：7g max

〈オプション（Y2）端子配列〉

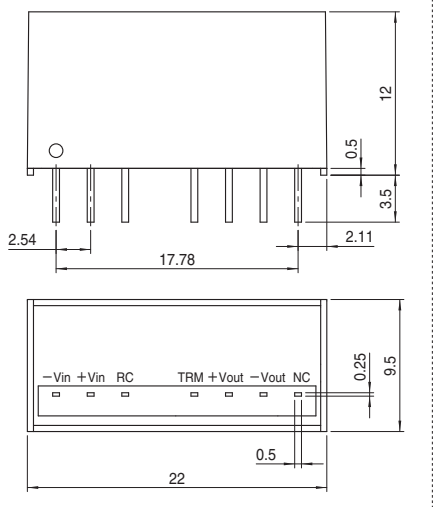

COSEL　オンボードタイプ

MGFW10

呼称方法

MGF	W	10	24	12	- □
①	②	③	④	⑤	⑥

①シリーズ名
②2 出力
③定格出力電力
④定格入力電圧
⑤定格出力電圧
⑥オプション
Y2: 出力電圧可変
(+10%, -5%)

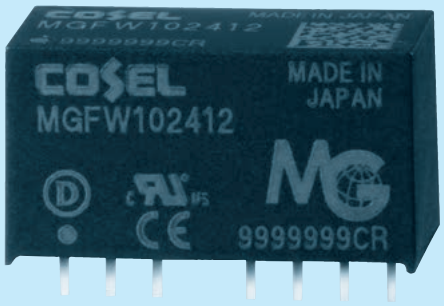

モデル			MGFW102412	MGFW102415	MGFW104812	MGFW104815
最大出力電力〔W〕			10.08	10.20	10.08	10.20
DC出力	電圧〔V〕	※1	±12または＋24	±15または＋30	±12または＋24	±15または＋30
	電流〔A〕		0.42	0.34	0.42	0.34

仕　様

	項目		MGFW102412	MGFW102415	MGFW104812	MGFW104815
入力	電圧〔V〕		DC9～36（短時間サージ　50V，100ms以下） （DC12V未満ではディレーティングが必要です。「ディレーティング」をご参照ください。）		DC18～76（短時間サージ　100V，100ms以下） （DC24V未満ではディレーティングが必要です。「ディレーティング」をご参照ください。）	
	電流〔A〕	※2	0.49typ	0.49typ	0.25typ	0.25typ
	効率〔%〕	※2	87typ	87typ	87typ	88typ
出力	定格電圧〔V〕		±12（＋24）	±15（＋30）	±12（＋24）	±15（＋30）
	定格電流〔A〕		0.42	0.34	0.42	0.34
	静的入力変動〔mV〕		60max	75max	60max	75max
	静的負荷変動〔mV〕	※3	480max	600max	480max	600max
		※4	600max	750max	600max	750max
	リップル〔mVp-p〕※5	Po=30%～	120max	120max	120max	120max
		Po=0～30%	360max	360max	360max	360max
	リップルノイズ〔mVp-p〕※5	Po=30%～	200max	200max	200max	200max
		Po=0～30%	500max	500max	500max	500max
	周囲温度変動〔mV〕	−20～+50℃	150max	180max	150max	180max
		−40～+50℃	240max	290max	240max	290max
	経時ドリフト〔mV〕	※6	48max	60max	48max	60max
	起動時間〔ms〕		30max（最低入力，Io=100%）			
	電圧設定確度〔V〕		11.64～12.36	14.55～15.45	11.64～12.36	14.55～15.45
付属機能	過電流保護		定格電流の105% minで動作、自動復帰			
	リモートコントロール（RC）		可能（負論理：L で出力ON、H で出力OFF）			
絶縁耐圧	入力ー出力		DC1,500V　1分間 または　AC1,000V　1分間　カットオフ電流=10mA、DC500V 1,000MΩ min　（20±15℃）			
環境	使用温・湿度		−40～+85℃，20～95%RH（結露なし）（「ディレーティング」参照）			
	保存温・湿度		−40～+100℃，20～95%RH（結露なし）			
	振動		10～55Hz　98.0m/s²（10G）　周期3分　X, Y, Z方向各1時間			
	衝撃		490.3m/s²（50G）　11ms X, Y, Z方向各1回			
適応規格	安全規格		UL60950-1，C-UL（CSA60950-1），EN62368-1取得			
構造	外形寸法/質量		22.0×12.0×9.5mm（W×H×D）/ 7g max			
	冷却方法		自然空冷／強制通風			

※1　±12V，±15Vは、それぞれ＋24V，＋30V単一出力電源としてご使用いただけます。
※2　定格入出力時
※3　片側負荷を100%とし、もう一方の負荷を20%→100%変化させた時の出力変動です。
※4　片側負荷を100%とし、もう一方の負荷を0%→100%変化させた時の出力変動です。
※5　電源出力端から50mm離した箇所に1μFのセラミックコンデンサを取り付けて測定。
　　Poは合計出力電力。
※6　経時ドリフトは周囲温度25℃、定格入出力にて入力印加後30分～8時間の変化です。
※　　その他の電源との並列運転はできません。

ブロックダイヤグラム

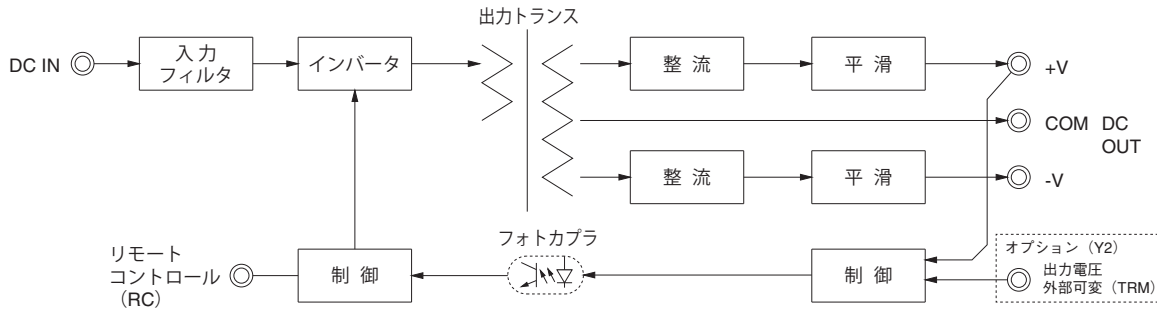

外 形

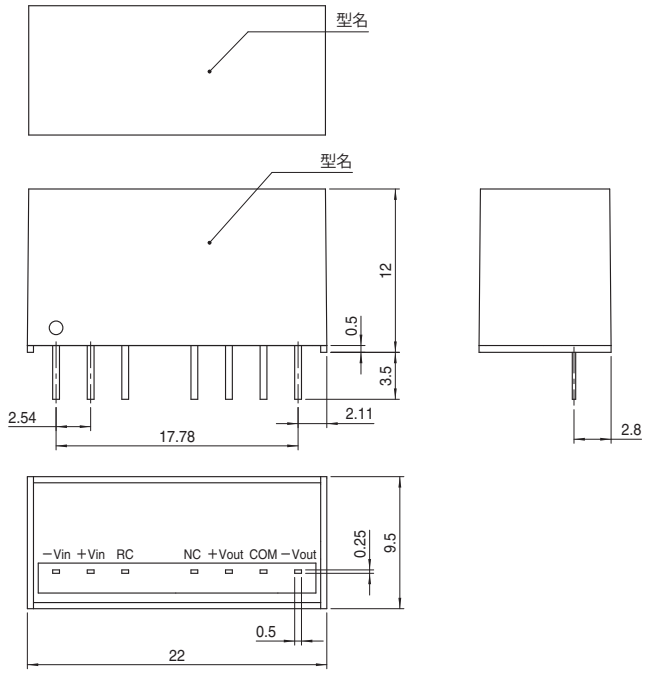

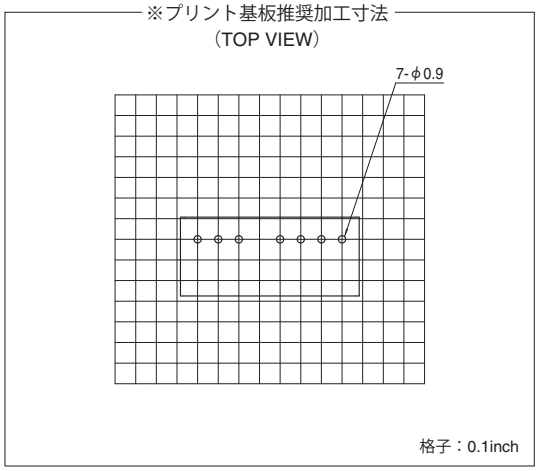

※一般公差±0.5
※単位：[mm]
※端子材質：銅合金
※端子メッキ処理：鉛フリーメッキ
※ケース材質：PBT
※質量：7g max

〈オプション（Y2）端子配列〉

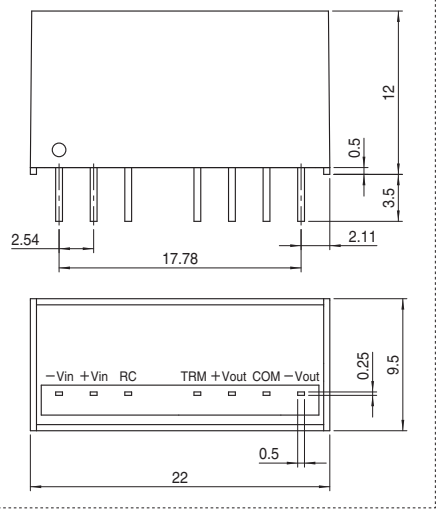

COSEL　オンボードタイプ

MGXS1R5

呼称方法

MGX	S	1R5	24	05	- □
①	②	③	④	⑤	⑧

①シリーズ名
②単一出力
③定格出力電力
④定格入力電圧
⑤定格出力電圧
⑥オプション
Y2: 出力電圧可変
(+10%, -5%)

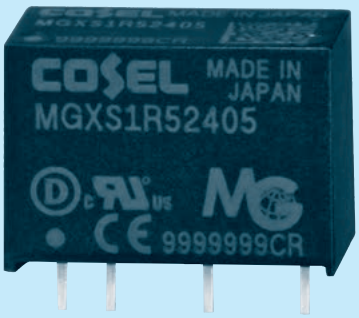

モデル		MGXS1R5243R3	MGXS1R52405	MGXS1R52412	MGXS1R52415
最大出力電力〔W〕		1.32	1.50	1.56	1.50
DC 出力	電圧〔V〕	3.3	5	12	15
	電流〔A〕	0.4	0.3	0.13	0.1

仕　様

	項目		MGXS1R5243R3	MGXS1R52405	MGXS1R52412	MGXS1R52415
入力	電圧〔V〕		DC6～60（短時間サージ　76V, 100ms以下）（DC12V未満ではディレーティングが必要です。「ディレーティング」をご参照ください。）			
	電流〔A〕	※1	0.072typ	0.080typ	0.080typ	0.077typ
	効率〔%〕	※1	77typ	79typ	82typ	82typ
出力	定格電圧〔V〕		3.3	5	12	15
	定格電流〔A〕		0.4	0.3	0.13	0.1
	静的入力変動〔mV〕		20max	20max	48max	60max
	静的負荷変動〔mV〕		20max	20max	48max	60max
	リップル〔mVp-p〕	※2	120max	120max	150max	150max
	リップルノイズ〔mVp-p〕	※2	200max	200max	200max	200max
	周囲温度変動〔mV〕	−20～+85℃	50max	50max	150max	180max
		−40～+85℃	80max	80max	240max	290max
	経時ドリフト〔mV〕	※3	20max	20max	48max	60max
	起動時間〔ms〕		30max（最低入力，Io=100%）			
	電圧確度〔V〕		3.21 ～ 3.42	4.90 ～ 5.21	11.64 ～ 12.36	14.55 ～ 15.45
付属機能	過電流保護		定格電流の 105% min で動作、自動復帰			

共　通　仕　様

絶縁耐圧	入力－出力	DC1,500V　1分間 または　AC1,000V　1分間　カットオフ電流=10mA、DC500V 1,000MΩ min（20±15℃）
環境	使用温・湿度	−40～+85℃，20～95%RH（結露なし）（「ディレーティング」参照）
	保存温・湿度	−40～+100℃，20～95%RH（結露なし）
	振動	10～55Hz　98.0m/s²（10G）　周期3分　X, Y, Z方向各1時間
	衝撃	490.3m/s²（50G）　11ms X，Y，Z方向各1回
適応規格	安全規格	UL60950-1，C-UL（CSA60950-1），EN62368-1
構造	外形寸法 / 質量	17.0×12.0×8.5mm（W×H×D）/ 4g max
	冷却方法	自然空冷／強制通風

※1　定格入出力時
※2　電源出力端から50mm離した箇所に1μFのセラミックコンデンサを取り付けて測定
※3　周囲温度25℃、定格入出力にて入力印加後30分～8時間の変化
※　その他の電源との並列運転はできません。
※　+24V、+30V単一出力電源は、MGXW1R52412、MGXW1R52415にて、ご使用いただけます。

ブロックダイヤグラム

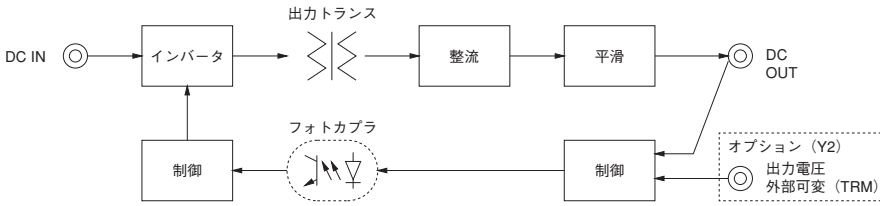

外　形

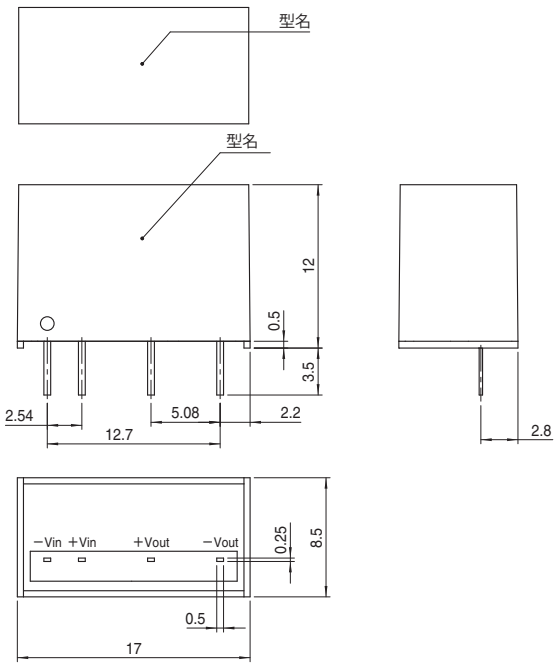

〈オプション（Y2）端子配列〉

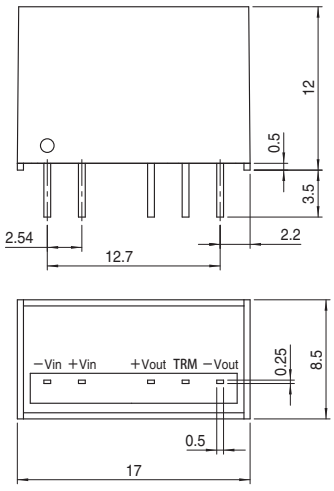

※プリント基板推奨加工寸法
（TOP VIEW）

〈標準品〉

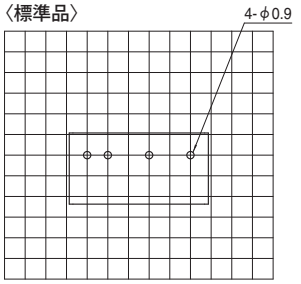

〈オプション：Y2〉

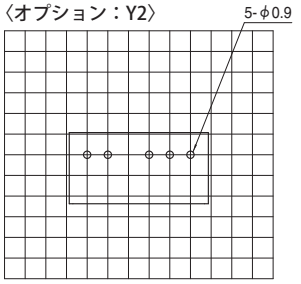

格子：0.1inch

※一般公差±0.5
※単位：[mm]
※端子材質：銅合金
※端子メッキ処理：鉛フリーメッキ
※ケース材質：PBT
※質量：4g max

COSEL　オンボードタイプ

MGXW1R5

呼称方法

MGX	W	1R5	24	12	-□
①	②	③	④	⑤	⑥

①シリーズ名
②2 出力
③定格出力電力
④定格入力電圧
⑤定格出力電圧
⑥オプション

RoHS

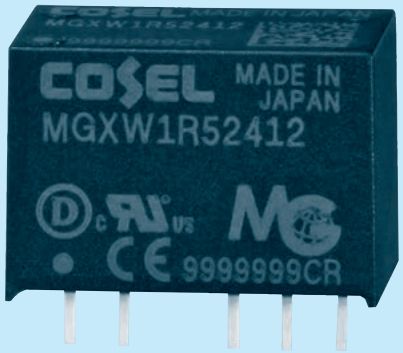

モデル			MGXW1R52412	MGXW1R52415
最大出力電力〔W〕			1.56	1.50
DC出力	電圧〔V〕	※1	±12または＋24	±15または＋30
	電流〔A〕		0.065	0.05

仕　様

	項目		MGXW1R52412	MGXW1R52415
入力	電圧〔V〕		DC6～60（短時間サージ　76V, 100ms以下）（DC12V未満ではディレーティングが必要です。「ディレーティング」をご参照ください。）	
	電流〔A〕	※2	0.082typ	0.079typ
	効率〔%〕	※2	80typ	80typ
出力	定格電圧〔V〕		±12（＋24）	±15（＋30）
	定格電流〔A〕		0.065	0.05
	静的入力変動〔mV〕		60max	75max
	静的負荷変動〔mV〕	※3	480max	600max
		※4	600max	750max
	リップル〔mVp-p〕	※5	150max	150max
	リップルノイズ〔mVp-p〕	※5	200max	200max
	周囲温度変動〔mV〕	−20～+85℃	210max	260max
		−40～+85℃	320max	390max
	経時ドリフト〔mV〕	※6	48max	60max
	起動時間〔ms〕		30max（最低入力，Io=100%）	
	電圧設定確度〔V〕		11.64～12.36	14.55～15.45
付属機能	過電流保護		定格電流の105% minで動作、自動復帰	
絶縁耐圧	入力－出力		DC1,500V　1分間 または　AC1,000V　1分間　カットオフ電流=10mA、DC500V 1,000MΩ min（20±15℃）	
環境	使用温・湿度		−40～+85℃，20～95%RH（結露なし）（「ディレーティング」参照）	
	保存温・湿度		−40～+100℃，20～95%RH（結露なし）	
	振動		10～55Hz　98.0m/s²（10G）　周期3分　X，Y，Z方向各1時間	
	衝撃		490.3m/s²（50G）　11ms X, Y, Z方向各1回	
適応規格	安全規格		UL60950-1，C-UL（CSA60950-1），EN62368-1	
構造	外形寸法/質量		17.0×12.0×8.5mm（W×H×D）/ 4g max	
	冷却方法		自然空冷／強制通風	

※1　±12V，±15Vは、それぞれ＋24V，＋30V単一出力電源としてご使用いただけます。
※2　定格入出力時
※3　片側負荷を100%とし、もう一方の負荷を20%→100%変化させた時の出力変動です。
※4　片側負荷を100%とし、もう一方の負荷を0%→100%変化させた時の出力変動です。
※5　電源出力端から50mm離した箇所に1μFのセラミックコンデンサを取り付けて測定。
※6　経時ドリフトは周囲温度25℃、定格入出力にて入力印加後30分～8時間の変化です。
※　その他の電源との並列運転はできません。

ブロックダイヤグラム

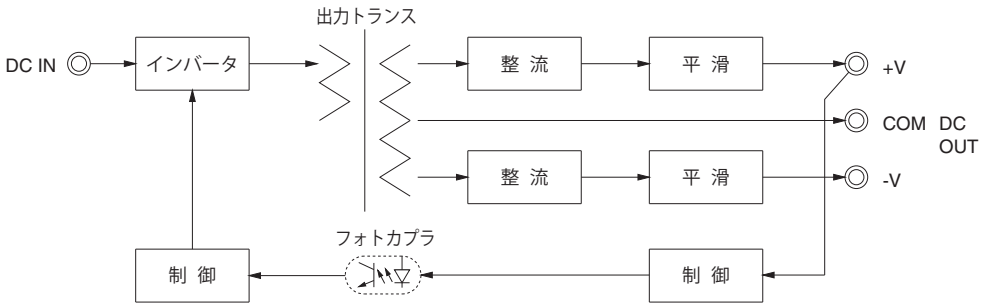

外 形

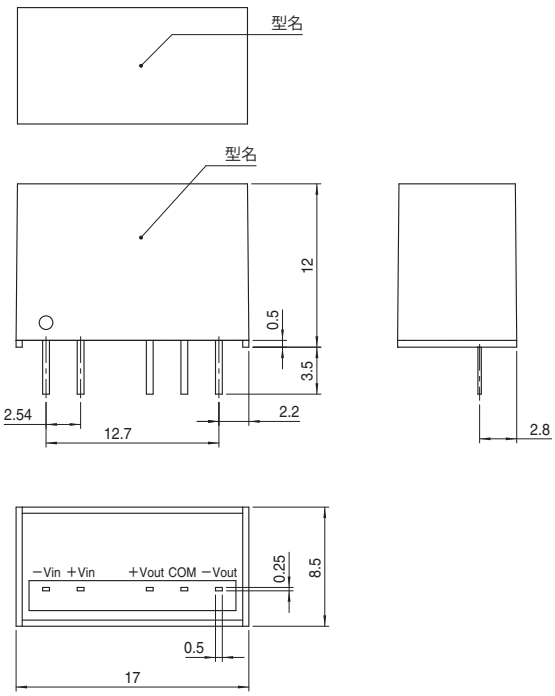

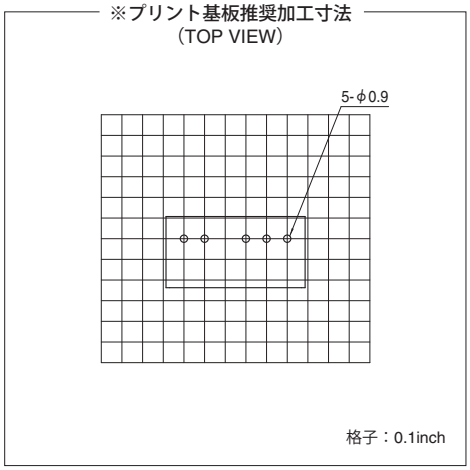

※一般公差±0.5
※単位：[mm]
※端子材質：銅合金
※端子メッキ処理：鉛フリーメッキ
※ケース材質：PBT
※質量：4g max

COSEL　オンボードタイプ

MGXS6

呼称方法

MGX	S	6	24	05	- □
①	②	③	④	⑤	⑥

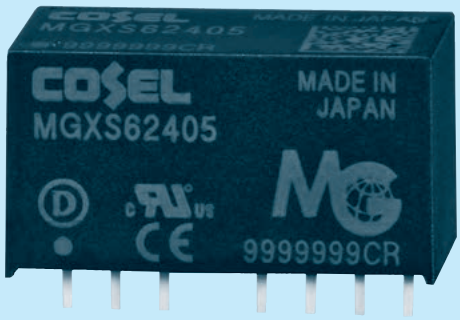

①シリーズ名
②単一出力
③定格出力電力
④定格入力電圧
⑤定格出力電圧
⑥オプション
Y2: 出力電圧可変
(+10%, -5%)

モデル		MGXS6243R3	MGXS62405	MGXS62412	MGXS62415
最大出力電力〔W〕		5.28	6.0	6.0	6.0
DC 出力	電圧〔V〕	3.3	5	12	15
	電流〔A〕	1.6	1.2	0.5	0.4

仕　様

	項目		MGXS6243R3	MGXS62405	MGXS62412	MGXS62415
入力	電圧〔V〕		DC6～60（短時間サージ　76V, 100ms以下）(DC12V未満ではディレーティングが必要です。「ディレーティング」をご参照ください。)			
	電流〔A〕	※1	0.26typ	0.29typ	0.29typ	0.29typ
	効率〔%〕	※1	85typ	88typ	87typ	87typ
出力	定格電圧〔V〕		3.3	5	12	15
	定格電流〔A〕		1.6	1.2	0.5	0.4
	静的入力変動〔mV〕		20max	20max	48max	60max
	静的負荷変動〔mV〕		20max	20max	48max	60max
	リップル〔mVp-p〕※2	Io=30%～	75max	75max	100max	100max
		Io=0～30%	225max	225max	300max	300max
		Vin=DC48～60V	225max	225max	300max	300max
	リップルノイズ〔mVp-p〕※2	Io=30%～	120max	120max	150max	150max
		Io=0～30%	300max	300max	400max	400max
		Vin=DC48～60V	300max	300max	400max	400max
	周囲温度変動〔mV〕	−20～+75℃	50max	50max	150max	180max
		−40～+75℃	80max	80max	240max	290max
	経時ドリフト〔mV〕	※3	20max	20max	48max	60max
	起動時間〔ms〕		30max（最低入力，Io=100%）			
	電圧設定確度〔V〕		3.21 ～ 3.42	4.90 ～ 5.21	11.64 ～ 12.36	14.55 ～ 15.45
付属機能	過電流保護		定格電流の 105% min で動作、自動復帰			
	リモートコントロール（RC）		可能（負論理：L で出力 ON、H で出力 OFF）			

共　通　仕　様

絶縁耐圧	入力－出力	DC1,500V　1分間 または　AC1,000V　1分間　カットオフ電流=10mA、DC500V 1,000MΩ min（20±15℃）
環境	使用温・湿度	−40～+85℃，20～95%RH（結露なし）（「ディレーティング」参照）
	保存温・湿度	−40～+100℃，20～95%RH（結露なし）
	振動	10～55Hz　98.0m/s²（10G）　周期3分　X，Y，Z方向各1時間
	衝撃	490.3m/s²（50G）　11ms X, Y, Z方向各1回
適応規格	安全規格	UL60950-1，C-UL（CSA60950-1），EN62368-1
構造	外形寸法 / 質量	22.0×12.0×9.5mm（W×H×D）/ 7g max
	冷却方法	自然空冷／強制通風

※1　定格入出力時
※2　電源出力端から50mm離した箇所に1μFのセラミックコンデンサを取り付けて測定
※3　周囲温度25℃、定格入出力にて入力印加後30分～8時間の変化
※　その他の電源との並列運転はできません。
※　+24V、+30V単一出力電源は、MGXW62412、MGXW62415にて、ご使用いただけます。

ブロックダイヤグラム

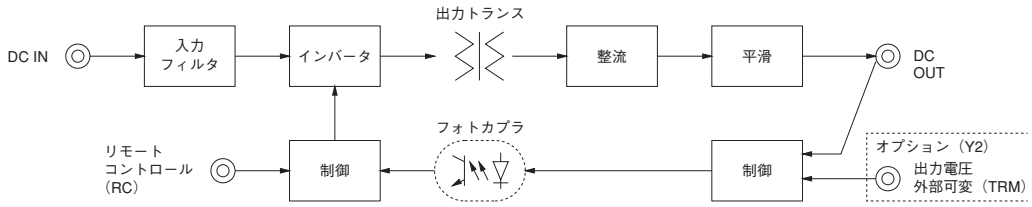

外　形

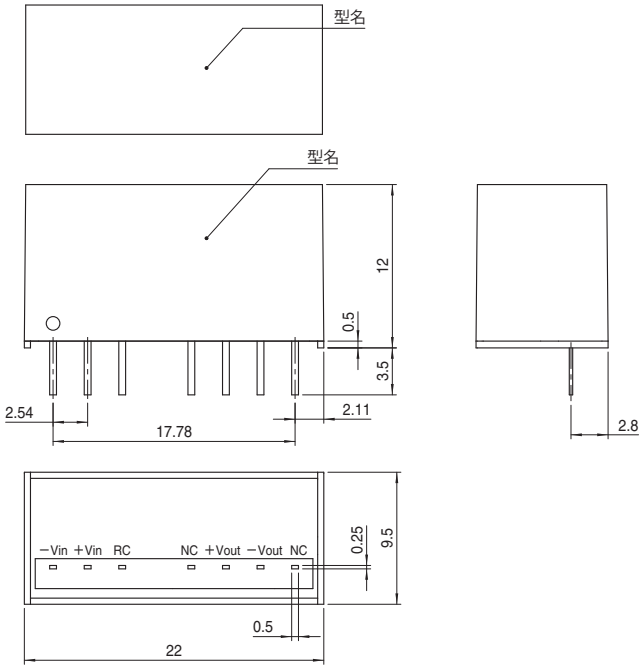

※プリント基板推奨加工寸法
（TOP VIEW）

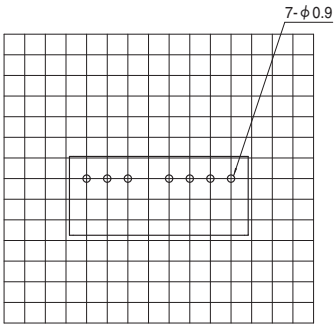

※一般公差±0.5
※単位：[mm]
※端子材質：銅合金
※端子メッキ処理：鉛フリーメッキ
※ケース材質：PBT
※質量：7g max

〈オプション（Y2）端子配列〉

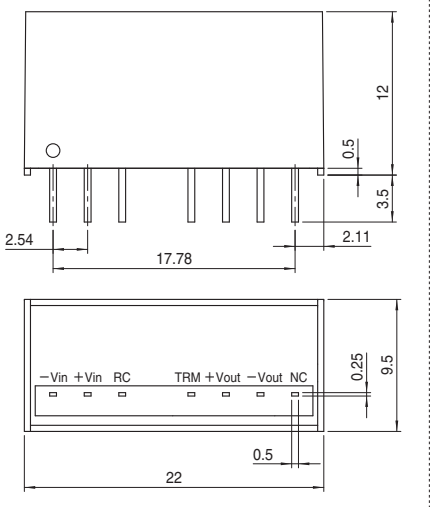

COSEL　オンボードタイプ

MGXW6

呼称方法

MGX	W	6	24	12	- □
①	②	③	④	⑤	⑥

①シリーズ名
②2 出力
③定格出力電力
④定格入力電圧
⑤定格出力電圧
⑥オプション
Y2: 出力電圧可変
(+10%, -5%)

RoHS

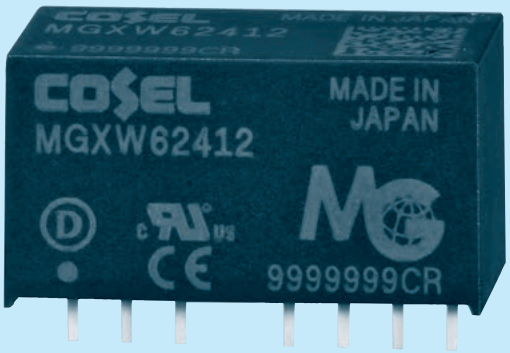

モデル			MGXW62412	MGXW62415
最大出力電力〔W〕			6.00	6.00
DC出力	電圧〔V〕	※1	±12または＋24	±15または＋30
	電流〔A〕		0.25	0.2

仕　様

	項目		MGXW62412	MGXW62415
入力	電圧〔V〕		DC6～60（短時間サージ　76V, 100ms以下）（DC12V未満ではディレーティングが必要です。「ディレーティング」をご参照ください。）	
	電流〔A〕	※2	0.29typ	0.29typ
	効率〔%〕	※2	87typ	87typ
出力	定格電圧〔V〕		±12（＋24）	±15（＋30）
	定格電流〔A〕		0.25	0.2
	静的入力変動〔mV〕		60max	75max
	静的負荷変動〔mV〕	※3	480max	600max
		※4	600max	750max
	リップル〔mVp-p〕※5	Po=30%～	120max	120max
		Po=0～30%	480max	480max
		Vin=DC48～60V	480max	480max
	リップルノイズ〔mVp-p〕※5	Po=30%～	200max	200max
		Po=0～30%	600max	600max
		Vin=DC48～60V	600max	600max
	周囲温度変動〔mV〕	−20～+75℃	190max	230max
		−40～+75℃	300max	360max
	経時ドリフト〔mV〕	※6	48max	60max
	起動時間〔ms〕		30max（最低入力，Io=100%）	
	電圧設定確度〔V〕		11.64～12.36	14.55～15.45
付属機能	過電流保護		定格電流の105% minで動作、自動復帰	
	リモートコントロール（RC）		可能（負論理：L で出力ON、H で出力OFF）	
絶縁耐圧	入力－出力		DC1,500V　1分間 または　AC1,000V　1分間　カットオフ電流=10mA、DC500V 1,000MΩ min（20±15℃）	
環境	使用温・湿度		−40～＋85℃，20～95%RH（結露なし）（「ディレーティング」参照）	
	保存温・湿度		−40～＋100℃，20～95%RH（結露なし）	
	振動		10～55Hz　98.0m/s²（10G）　周期3分　X, Y, Z方向各1時間	
	衝撃		490.3m/s²（50G）　11ms X，Y，Z方向各1回	
適応規格	安全規格		UL60950-1，C-UL（CSA60950-1），EN62368-1	
構造	外形寸法/質量		22.0×12.0×9.5mm（W×H×D）/ 7g max	
	冷却方法		自然空冷／強制通風	

※1　±12V，±15Vは、それぞれ＋24V，＋30V単一出力電源としてご使用いただけます。
※2　定格入出力時
※3　片側負荷を100%とし、もう一方の負荷を20%→100%変化させた時の出力変動です。
※4　片側負荷を100%とし、もう一方の負荷を0%→100%変化させた時の出力変動です。
※5　電源出力端から50mm離した箇所に1μFのセラミックコンデンサを取り付けて測定。
　　Poは合計出力電力。
※6　経時ドリフトは周囲温度25℃、定格入出力にて入力印加後30分～8時間の変化です。
※　　その他の電源との並列運転はできません。

ブロックダイヤグラム

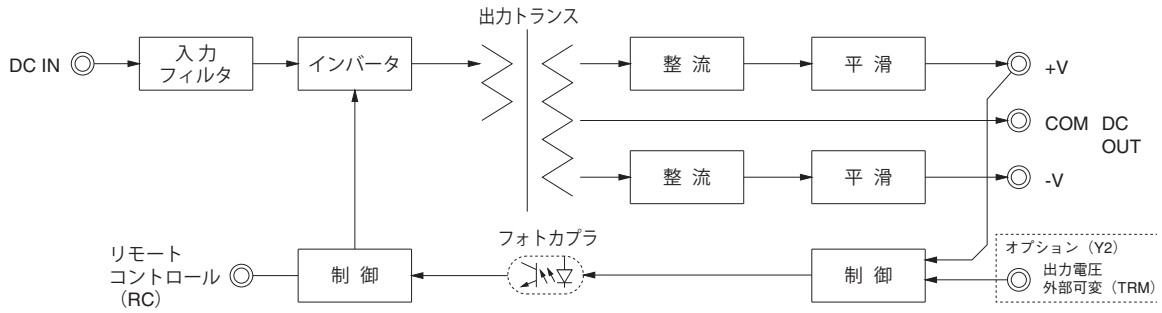

外 形

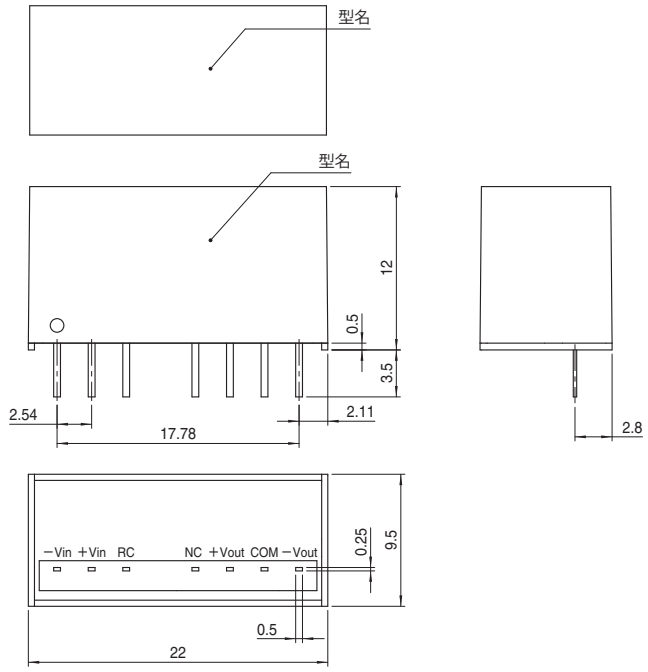

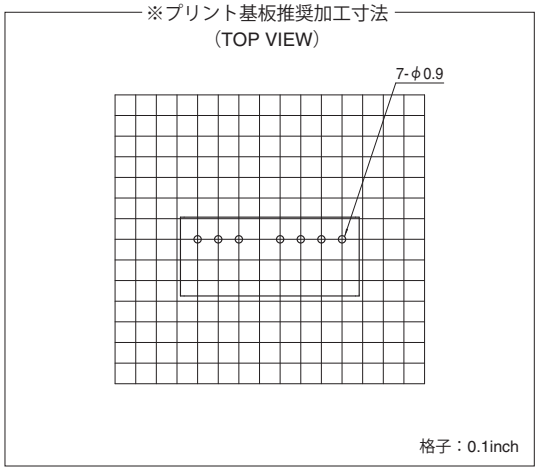

※一般公差±0.5
※単位：[mm]
※端子材質：銅合金
※端子メッキ処理：鉛フリーメッキ
※ケース材質：PBT
※質量：7g max

〈オプション（Y2）端子配列〉

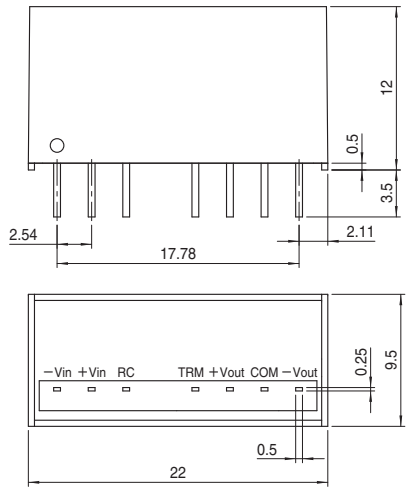

端子配列

●MG1R5/MG3　シングル出力

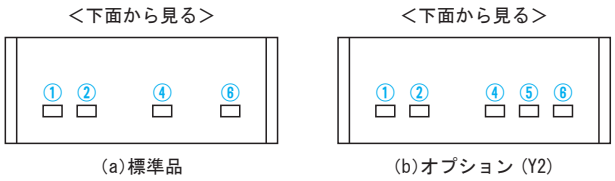

端子番号	端　子　名	機　　能
①	−Vin	DC入力（−）
②	+Vin	DC入力（+）
④	+Vout	DC出力（+）
⑤	NP	端子なし
	TRM	出力電圧可変（オプション） 取扱説明 項1.5参照
⑥	−Vout	DC出力（−）

●MG1R5/MG3　デュアル出力

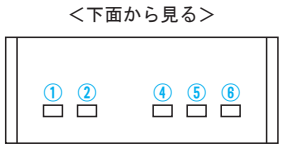

端子番号	端　子　名	機　　能
①	−Vin	DC入力（−）
②	+Vin	DC入力（+）
④	+Vout	DC出力（+）
⑤	COM	出力電圧のGND出力
⑥	−Vout	DC出力（−）

●MG6/MG10　シングル出力、デュアル出力

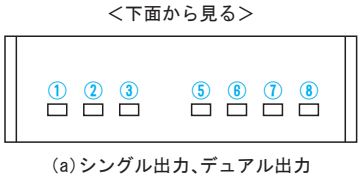

端子番号	端　子　名	機　　能
①	−Vin	DC入力（−）
②	+Vin	DC入力（+）
③	RC	リモートコントロール
⑤	NC	未接続端子
	TRM	出力電圧可変（オプション） 取扱説明 項1.5参照
⑥	+Vout	DC出力（+）
⑦	−Vout （シングル出力）	DC出力（−） （シングル出力時）
	COM （デュアル出力）	出力電圧のGND出力 （デュアル出力時）
⑧	NC （シングル出力）	未接続端子 （シングル出力時）
	−Vout （デュアル出力）	DC出力（−） （デュアル出力時）

実装・取付方法

取付方法

■複数の電源を並べて使用する場合は、各電源の周囲温度が「ディレーティング」に示す温度範囲を超えないよう、電源相互の間隔を空けるなどして、充分な通風が得られるようにしてください。

はんだ付け条件

(1) フローはんだ　　：260℃　　15秒以下
(2) はんだゴテ　　：360℃max　　5秒以下

ピンへのストレス

■電源の入出力ピンに必要以上のストレスを加えると、内部断線させることがあります。
右記に示すような応力は、垂で19.6N(2kgf)以下にしてください。
■入出力ピンは内部でプリント基板にはんだ付けしています。リードを強く曲げたり、強く引っ張らないでください。

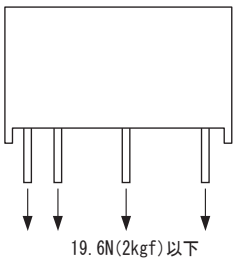

■振動・衝撃などで、入出力ピンにストレスが加わる可能性がある場合は、電源本体を基板に固定(シリコンゴムや固定金具等で)するなどして、入出力ピンへのストレスを軽減してください。
■実装後、製品を引っ張ったり持ち上げるなど、製品に直接力が加わる様な作業は、電源が破損する恐れがありますのでお避けください。

ディレーティング

入力ディレーティング

●MGF3/MGF10　入力ディレーティング特性

■MGFS3、MGFW3、MGFS10、MGFW10では、以下の図に示す入力電圧によるディレーティングが必要です。

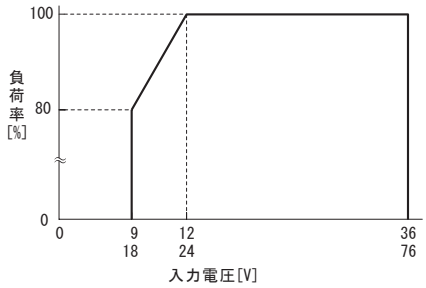

●MGX1R5/MGX6　入力ディレーティング特性

■MGXS1R5、MGXW1R5、MGXS6、MGXW6では、以下の図に示す入力電圧によるディレーティングが必要です。

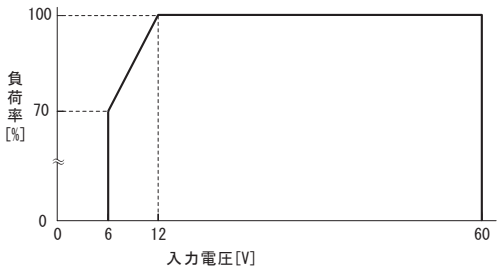

出力ディレーティング

■ご使用にあたっては、ケース中央部の温度が取扱説明書　項7に示す温度以下となるように使用してください。
また、電源周囲温度が85℃以下となるようにお使いください。

●MGS1R5/MGW1R5　出力ディレーティング特性(定格入力)

(1)自然空冷の場合（参考値）

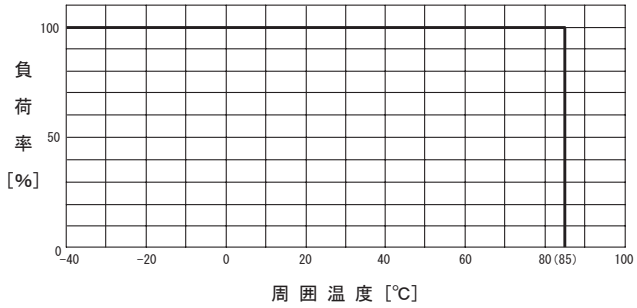

(2)強制通風(1.0m/s)の場合（参考値）

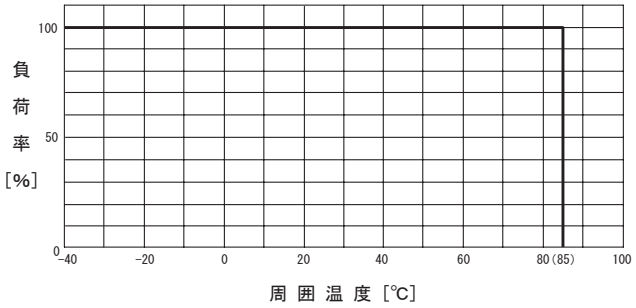

●MGS3/MGW3　出力ディレーティング特性(定格入力)

(1)自然空冷の場合（参考値）

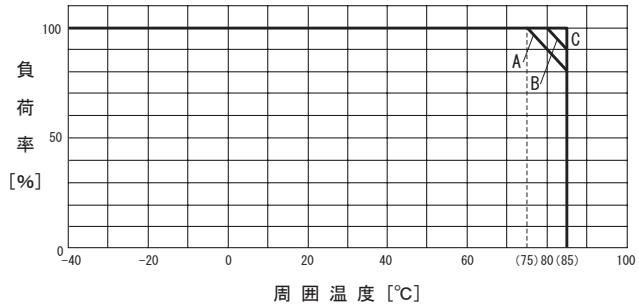

(2)強制通風(1.0m/s)の場合（参考値）

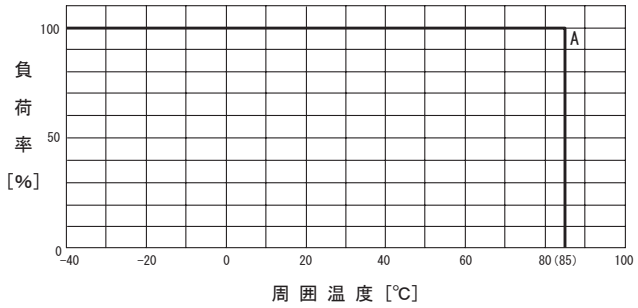

出力電圧(V) / 入力電圧(V)	3.3	5	12	15	±12	±15
5	B	B	C	C	B	B
12	B	C	C	C	B	C
24	B	C	C	C	B	C
48	A	A	C	C	B	C

出力電圧(V) / 入力電圧(V)	3.3	5	12	15	±12	±15
5	A	A	A	A	A	A
12	A	A	A	A	A	A
24	A	A	A	A	A	A
48	A	A	A	A	A	A

ディレーティング

●MGS6/MGW6　出力ディレーティング特性(定格入力)

■斜線部はリップル、リップルノイズの仕様が変わります。

(1)自然空冷の場合（参考値）

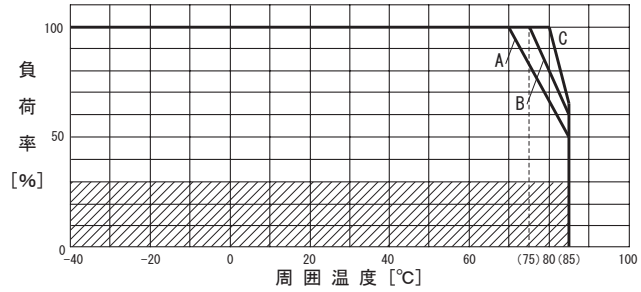

出力電圧(V) / 入力電圧(V)	3.3	5	12	15	±12	±15
5	A	B	B	C	C	C
12	A	B	C	C	C	C
24	A	B	C	C	C	C
48	A	A	C	C	C	C

(2)強制通風(1.0m/s)の場合（参考値）

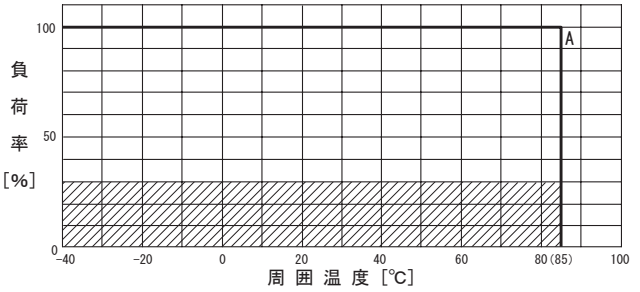

出力電圧(V) / 入力電圧(V)	3.3	5	12	15	±12	±15
5	A	A	A	A	A	A
12	A	A	A	A	A	A
24	A	A	A	A	A	A
48	A	A	A	A	A	A

●MGS10/MGW10　出力ディレーティング特性(定格入力)

■斜線部はリップル、リップルノイズの仕様が変わります。

(1)自然空冷の場合（参考値）

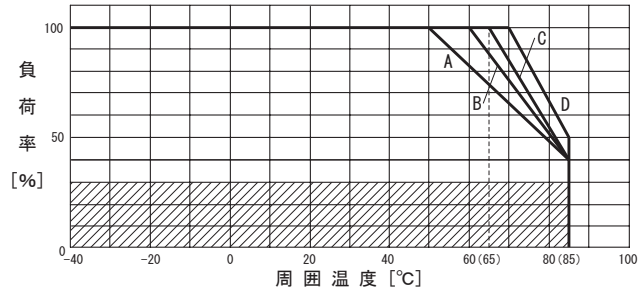

出力電圧(V) / 入力電圧(V)	3.3	5	12	15	±12	±15
5	A	A	A	A	A	A
12	C	C	C	D	B	B
24	B	C	C	D	B	C
48	B	C	C	D	B	C

(2)強制通風(1.0m/s)の場合（参考値）

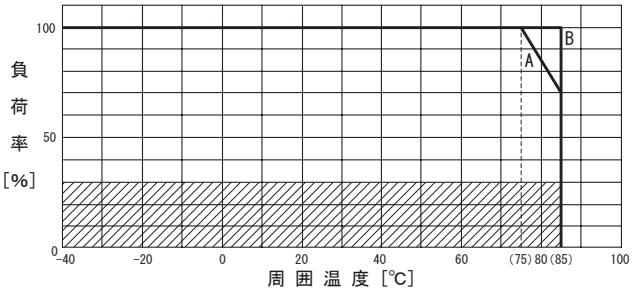

出力電圧(V) / 入力電圧(V)	3.3	5	12	15	±12	±15
5	A	A	A	A	A	A
12	B	B	B	B	B	B
24	B	B	B	B	B	B
48	B	B	B	B	B	B

●MGFS1R5/MGFW1R5　出力ディレーティング特性(定格入力)

(1)自然空冷の場合（参考値）

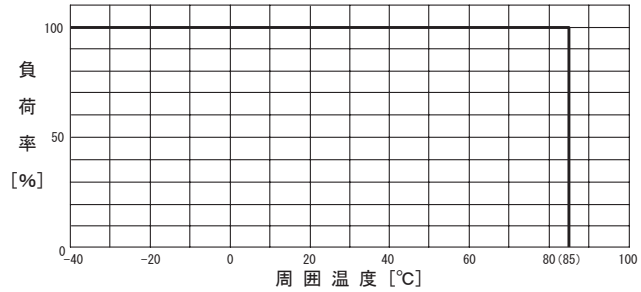

(2)強制通風(1.0m/s)の場合（参考値）

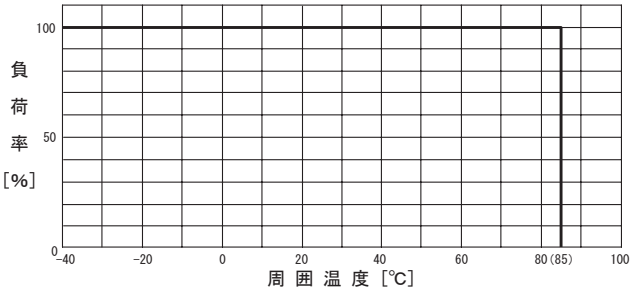

ディレーティング

●MGFS3/MGFW3　出力ディレーティング特性(定格入力)

(1)自然空冷の場合（参考値）

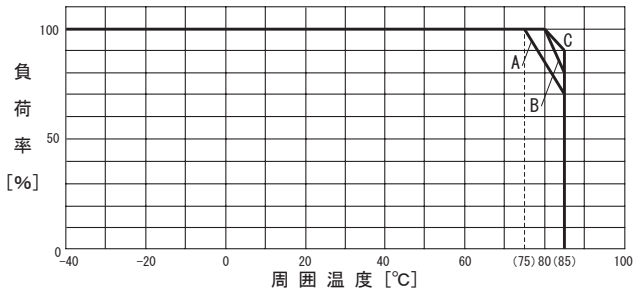

出力電圧(V) / 入力電圧(V)	3.3	5	12	15	±12	±15
12-24	A	A	C	C	C	C
24-48	A	A	B	B	B	B

(2)強制通風(1.0m/s)の場合（参考値）

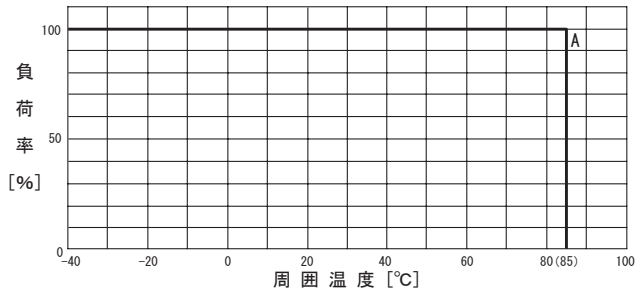

出力電圧(V) / 入力電圧(V)	3.3	5	12	15	±12	±15
12-24	A	A	A	A	A	A
24-48	A	A	A	A	A	A

●MGFS6/MGFW6　出力ディレーティング特性(定格入力)

■斜線部はリップル、リップルノイズの仕様が変わります。

(1)自然空冷の場合（参考値）

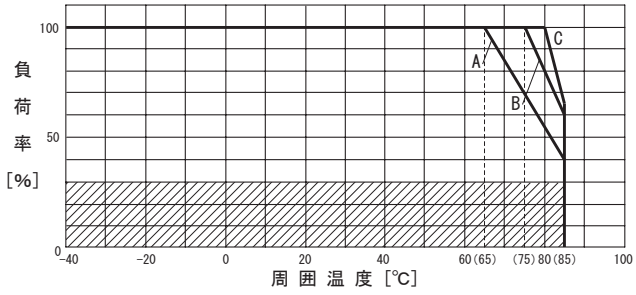

出力電圧(V) / 入力電圧(V)	3.3	5	12	15	±12	±15
12-24	A	A	C	C	C	C
24-48	A	A	C	C	B	B

(2)強制通風(1.0m/s)の場合（参考値）

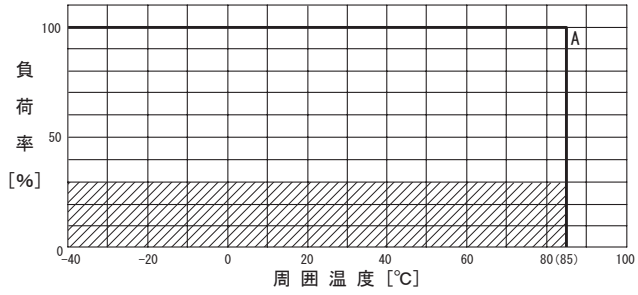

出力電圧(V) / 入力電圧(V)	3.3	5	12	15	±12	±15
12-24	A	A	A	A	A	A
24-48	A	A	A	A	A	A

●MGFS10/MGFW10　出力ディレーティング特性(定格入力)

■斜線部はリップル、リップルノイズの仕様が変わります。

(1)自然空冷の場合（参考値）

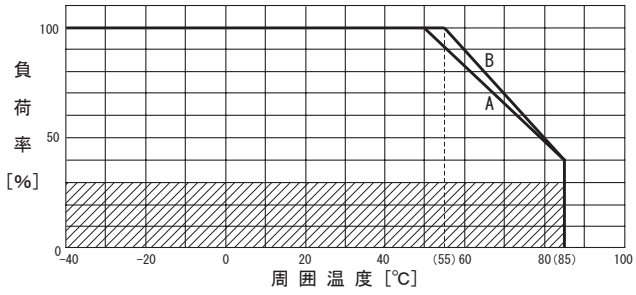

出力電圧(V) / 入力電圧(V)	3.3	5	12	15	±12	±15
12-24	B	B	B	B	A	A
24-48	B	B	B	B	B	B

(2)強制通風(1.0m/s)の場合（参考値）

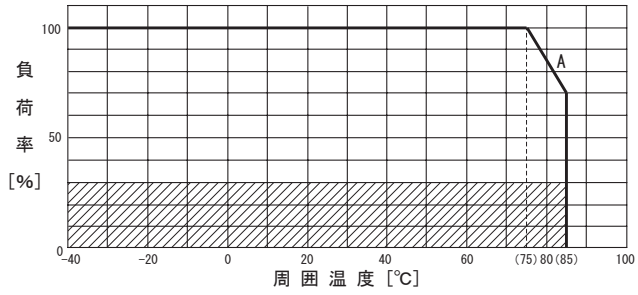

出力電圧(V) / 入力電圧(V)	3.3	5	12	15	±12	±15
12-24	A	A	A	A	A	A
24-48	A	A	A	A	A	A

●MGXS1R5/MGXW1R5　出力ディレーティング特性(定格入力)

(1)自然空冷の場合（参考値）

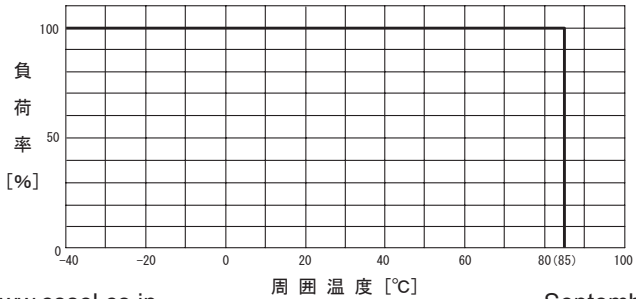

(2)強制通風(1.0m/s)の場合（参考値）

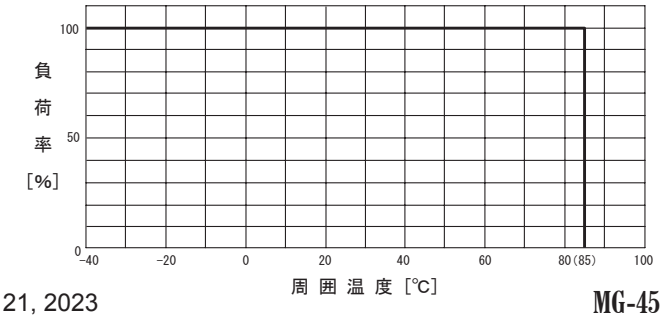

ディレーティング

●MGXS6/MGXW6　出力ディレーティング特性(定格入力)

■斜線部はリップル、リップルノイズの仕様が変わります。

(1)自然空冷の場合（参考値）

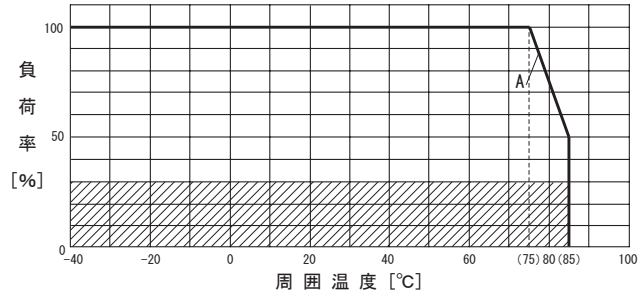

出力電圧(V) / 入力電圧(V)	3.3	5	12	15	±12	±15
12-48	A	A	A	A	A	A

(2)強制通風(1.0m/s)の場合（参考値）

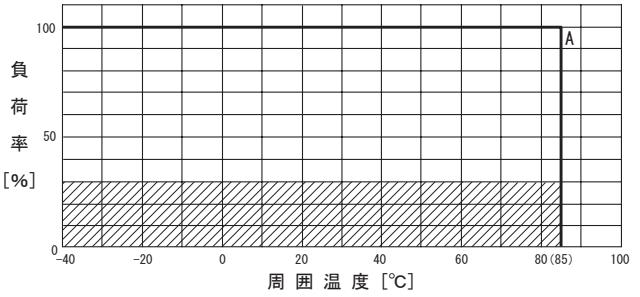

出力電圧(V) / 入力電圧(V)	3.3	5	12	15	±12	±15
12-48	A	A	A	A	A	A

取扱説明

◆製品のご使用前には、必ず取扱説明書の内容、ご使用にあたっての安全上のご注意を確認ください。

取扱説明書　https://www.cosel.co.jp/redirect/catalog/MGS/
取扱説明書　https://www.cosel.co.jp/redirect/catalog/MGW/
取扱説明書　https://www.cosel.co.jp/redirect/catalog/MGFS/
取扱説明書　https://www.cosel.co.jp/redirect/catalog/MGFW/
取扱説明書　https://www.cosel.co.jp/redirect/catalog/MGXS/
取扱説明書　https://www.cosel.co.jp/redirect/catalog/MGXW/
安全上のご注意　https://www.cosel.co.jp/technical/caution/index.html

MGS　MGW　MGFS　MGFW　MGXS　MGXW　NOTICE

基本特性データ

型名	回路方式	発振周波数(kHz)	入力電流	突入電流防止回路	基板／パターン図面			直列・冗長運転可否	
					材質	片面	両面	直列	冗長
MG1R5	他励フライバック	200 ～ 1500 ※3	※1	なし	ガラスエポキシ		多層	○	※2
MGF1R5	他励フライバック	120 ～ 1500 ※3	※1	なし	ガラスエポキシ		多層	○	※2
MGX1R5	他励フライバック	60 ～ 1000 ※3	※1	なし	ガラスエポキシ		多層	○	※2
MG3	他励フライバック	200 ～ 1500 ※3	※1	なし	ガラスエポキシ		多層	○	※2
MGF3	他励フライバック	120 ～ 1500 ※3	※1	なし	ガラスエポキシ		多層	○	※2
MG6	他励フライバック	160 ～ 1500 ※3	※1	なし	ガラスエポキシ		多層	○	※2
MGF6	他励フライバック	120 ～ 1500 ※3	※1	なし	ガラスエポキシ		多層	○	※2
MGX6	他励フライバック	100 ～ 1000 ※3	※1	なし	ガラスエポキシ		多層	○	※2
MG10	他励フライバック	160 ～ 1500 ※3	※1	なし	ガラスエポキシ		多層	○	※2
MGF10	他励フライバック	120 ～ 1500 ※3	※1	なし	ガラスエポキシ		多層	○	※2

※1 仕様を参照ください。
※2 取扱説明　直列・冗長運転欄を参照ください。
※3 発振周波数は、入力・負荷条件によって変化します。

■その他特性データ

その他特性データは、https://www.cosel.co.jp/dl/ をご参照ください。